SuperFish®
Smart Fish Keeping

User manual

Gebrauchsanweisung
Mode d'emploi
Gebruiksaanwijzing

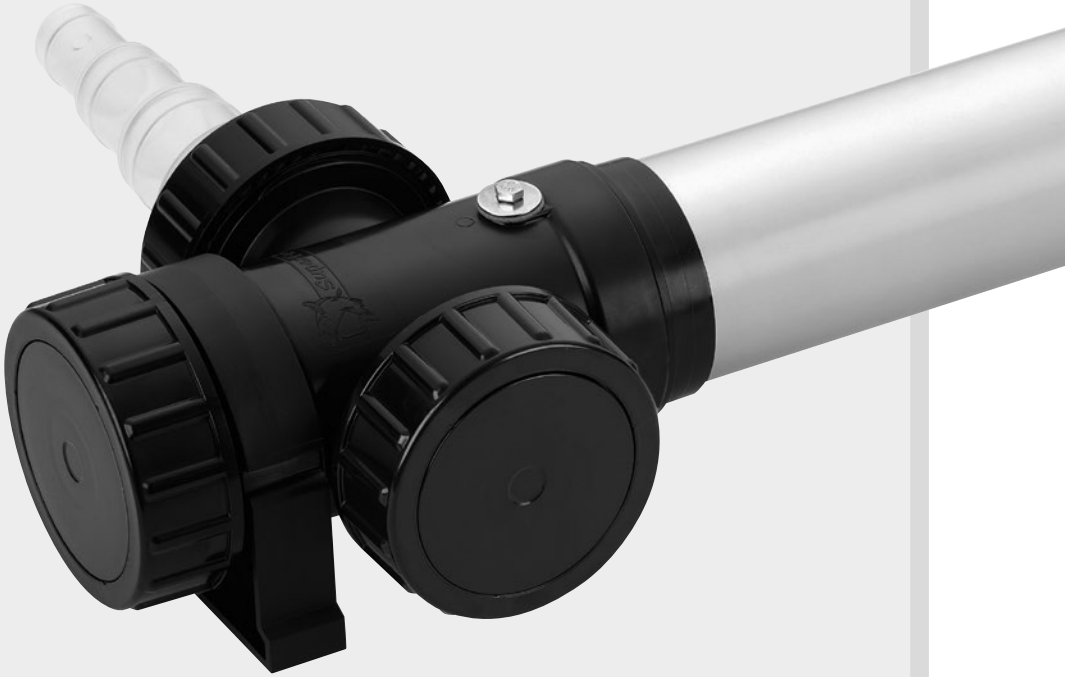

ALU TECH UVC

40 watt 40,000 L • 75 watt 75,000 L

For a healthy and clear pond • Für einen gesunden und klaren Teich
Pour un bassin sain et limpide • Voor een gezonde en heldere vijver

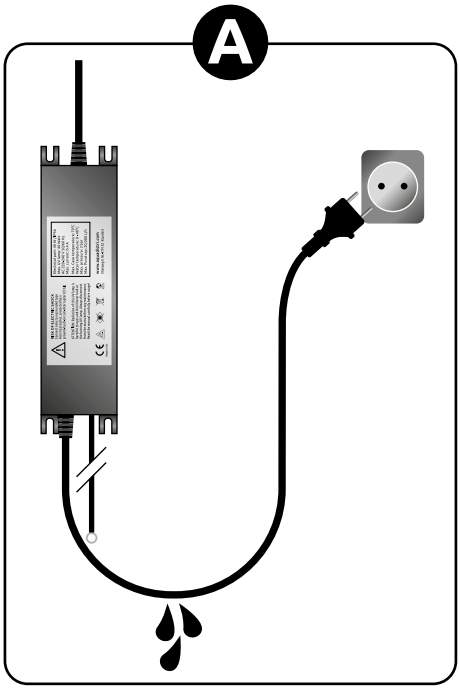
A

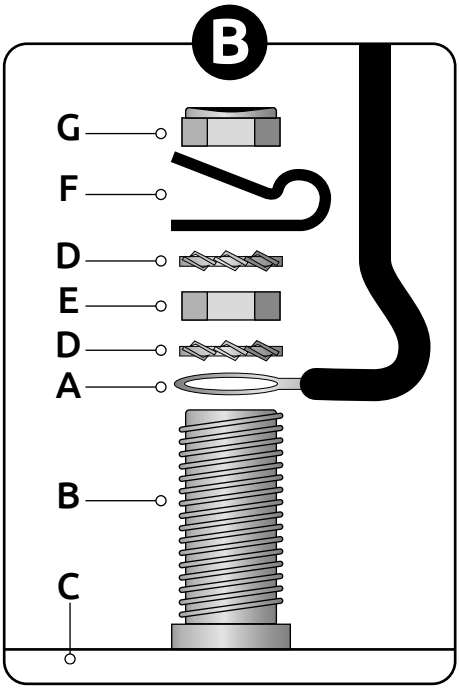
B
G
F
D
E
D
A
B
C

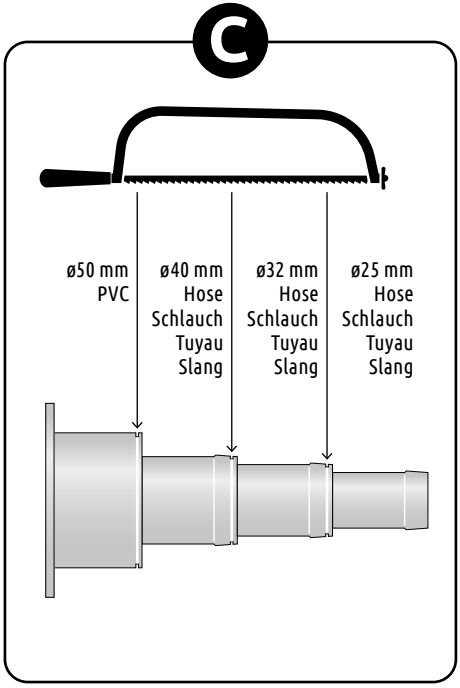
C
ø50 mm PVC
ø40 mm Hose Schlauch Tuyau Slang
ø32 mm Hose Schlauch Tuyau Slang
ø25 mm Hose Schlauch Tuyau Slang

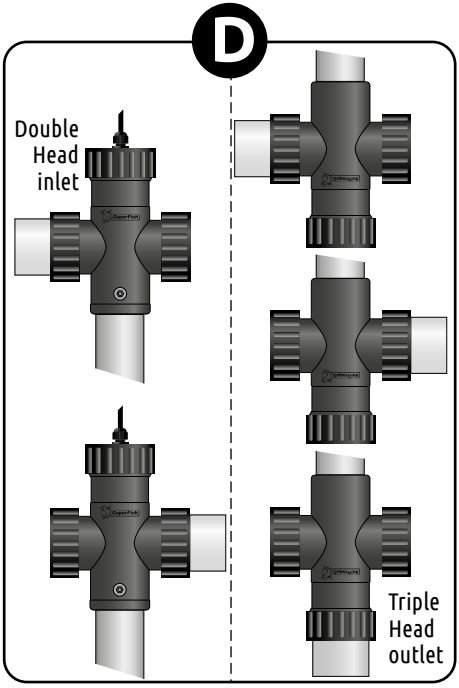
D
Double Head inlet
Triple Head outlet

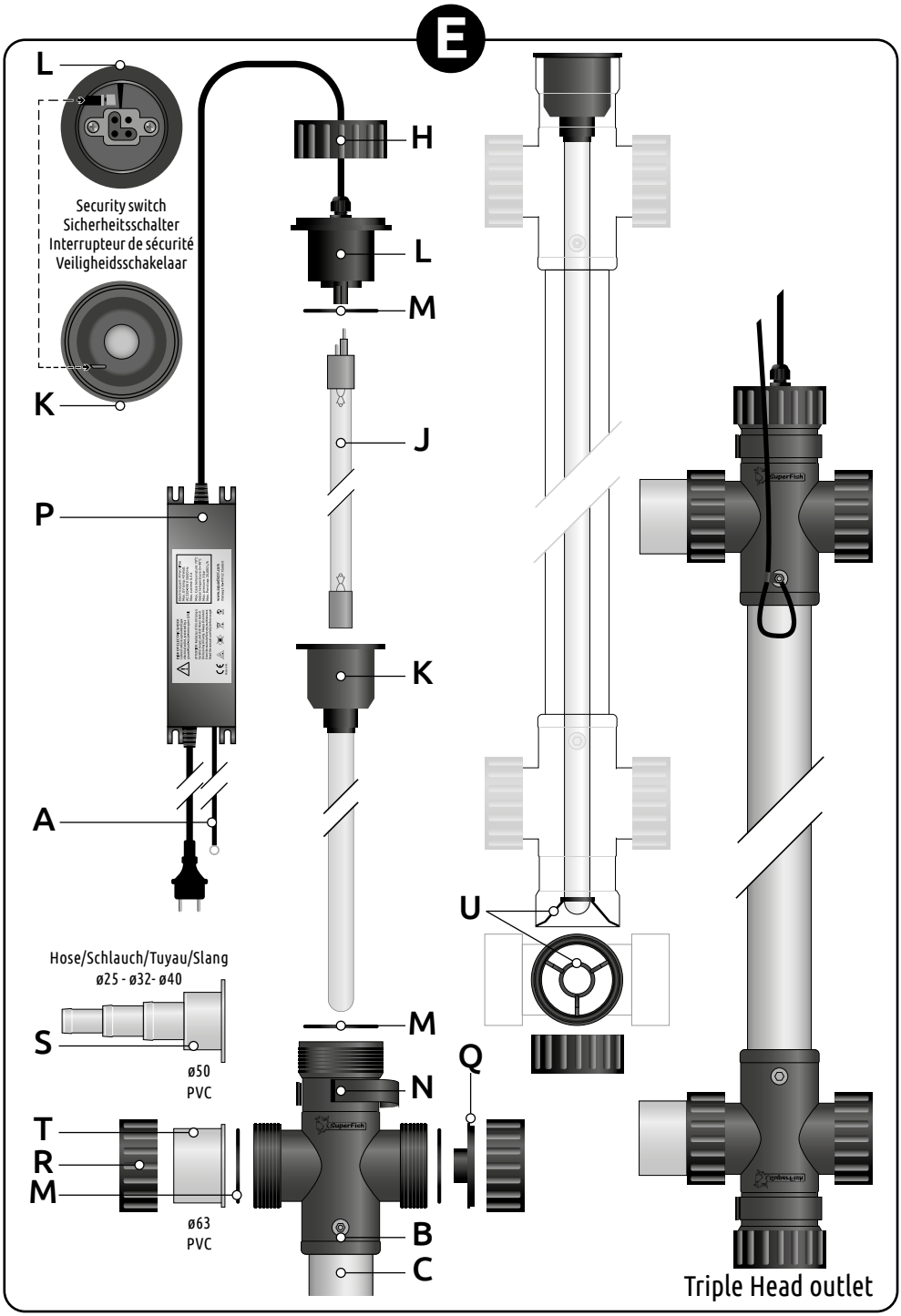
E
L
Security switch
Sicherheitsschalter
Interrupteur de sécurité
Veiligheidsschakelaar
K
H
L
M
J
K
P
A
U
Hose/Schlauch/Tuyau/Slang
ø25 - ø32- ø40
S
ø50
PVC
M
N
Q
T
R
M
ø63
PVC
B
C
Triple Head outlet

SuperFish ALU Tech UVC 40 watt (40,000 L) and 75 watt (75,000 L)

General instructions

Read this manual carefully before using this device. Keep this manual for future reference.

Meaning of symbols

The following warning symbols and/or signal words are used in this manual:

DANGER!

This means an imminent danger due to electric current. Failure to follow the safety instructions can result in serious or fatal injury and/or serious damage to the product or environment.

WARNING!

This means a dangerous situation due to UV-C radiation. Failure to follow the safety instructions can result in serious eye damage and damage to the skin.

WARNING!

This means a dangerous situation. Failure to follow the safety instructions can result in moderate or minor personal injury and/or damage to the product or environment.

NOTICE!

This means caution, useful information or advice.

Fig. ... This refers to the relevant drawing ... on pages 2 and 3 of this manual.

Meaning of the symbols on the device itself:

This UVC device produces harmful radiation, direct contact can be dangerous for the eyes and skin. Always turn off the UV lamp before opening.

Never look directly into the UV light.

This device complies with all applicable EU standards.

This device may not be disposed of with normal household waste but must be collected separately for recycling.

Use

Suitable for outdoor use, for pond purposes.

- The UVC device may only be connected if there is a sufficient flow of water.

This UVC should be only used for cleaning pond water and the water temperature should not exceed 35°C. It should never be used for other liquids or chemicals.

- The UVC device can withstand a maximum pressure of 3 bar.

Model	Alu Tech UVC 40000	Alu Tech UVC 75000
UV-lamp	40 watt	75 watt
Max. pump capacity	20,000 L/h	20,000 L/h
Pond content	40,000 L	75,000 L
Hose connectors	ø 25/32/40 mm	ø 25/32/40 mm
PVC connectors	ø 50/63 mm	ø 50/63 mm

Safety

Always follow the safety instructions below for safe use of the device. Failure to follow these instructions may endanger persons or the environment.

- **WARNING! This UVC device emits UV-C radiation, which can cause serious eye damage and/or damage to the skin. The UV lamp must therefore always be installed completely shielded from the eyes.**
- **Never look at a burning UV lamp. Do not switch on the lamp until it is fully shielded installed and fully submerged.**
- **This device must be supplied through a residual current device (RCD) having a rated residual operating current not exceeding 30 mA.**
- **Ensure the voltage shown on the label matches the mains supply voltage.**
- **This device must be connected to a socket which is earthed.**
- **Protect the socket and plug against moisture. Use a drip loop to ensure that water cannot reach the socket via the cord (see *Fig. A*).**
- **The UVC device, the electronic ballast and the plug must be installed in a dry place, spatter-free and at least 2 meters away from the pond.**
- **Don't use the product if the device, quartz glass, cord or plug is damaged. Replace the quartz glass or return the device to your dealer for repair or recycling.**
- **If the power cord or plug of the UVC is damaged, the unit head should be replaced.**
- **Be careful with the combination of water and electricity. Do not operate with wet hands. Dry hands before carrying out maintenance.**
- **Always switch off all devices in the aquarium before maintenance. Disconnect the plug(s) from the socket.**
- ***NOTICE!* The UV lamp becomes warm. Allow the lamp to cool for at least 10 minutes before carrying out maintenance.**
- **In the event of frost or the risk of frost, appropriate precautions must be taken to prevent it from freezing.**
- **This device can be used by children aged from 8 years and above, persons with reduced physical, sensory or mental capabilities or lack of experience and knowledge, if they have been given supervision or instructions concerning the use of the device in a safe way and understand the hazards involved. Children shall not play with the device. Cleaning and maintenance of the device shall not be done by children without supervision.**
- **Modifications to the device may affect the safety. The warranty will also expire.**
- **Aquadistri is not liable for any problems, damage or accidents due to incorrect use of this device.**

Function

The UVC device ensures a clear pond within 14 days. The UV lamp produces ultraviolet light is set to maximise effectiveness, with a wavelength of exactly 254 nm. The UV radiation combats floating algae without the use of chemicals and reduces harmful bacteria and germs. The UV-C radiation does not affect the pH value of the pond water and is safe for fish and plants.

Grounding the UVC device

You should ground the UVC before commissioning by properly connecting the earth cable (A) from the power supply to the earth pin (B) on the plastic part of the UVC on the inlet side.

Fig. B Ground the UVC device in the order shown below.

- Slide the eye of the earthing cable (A) over the grounding pin (B) that is attached onto the housing (C).
- Slide the first toothed washer (D) over the grounding pin.
- Tighten the hexagon nut (E) onto the grounding pin.
- Slide the second toothed washer (D) over the grounding pin.
- Clip the strain relief clip (F) around the grounding cable approx. 10 cm from the metal eye (A).
- Slide the eye of the strain relief clip (F) over the grounding pin so that the grounding cable makes a loop.
- Tighten the locknut (G) on the grounding pin (tighten carefully).

Installation

The UVC device must be placed in a dry, well-ventilated area, not exposed to direct sunlight. The best position is (if possible) behind the filter, take the accessibility for maintenance in mind. See technical data for the correct pump capacity.

Fig. C You can connect the SuperFish Alu Tech UVC with pond hoses or glue it with PVC pipes.

- Use the already mounted ø63 mm couplings for ø63 mm pipes (T).
- When using pond hoses or when using ø50 mm PVC pipes, cut off the Multi-step couplings (S) to the correct size.

Fig. D The Double Head input and Triple Head output connection makes the UVC device easy to install in various ways.

Fig. E Carefully unpack the UV lamp (J) and insert the lamp into the lamp holder (L).

- Carefully slide the lamp and lamp holder into the quartz glass (K). There is a baffle in the head of the quartz glass, this should fall into the lamp holder's safety switch, so that the switch is pushed in when mounted.
- *NOTICE!* The safety-switch is an extra security, it ensures that the UV lamp is always switched off automatically when disassembling (in case you forgot to switch off the UV lamp).
- Make sure the O-ring (M) is placed in the right position.
- Tighten the lock nut (H) hand-tight onto the housing (C).
- Mount the pipe clamps (N) at the location where the UVC device should hang (take the length of the cables into account).
- Mount the electronic ballast (P) at the desired location (take the length of the cables into account).
- Mount the couplings (S or T) with the lock nuts (R) to the desired connections and close the other connections with the cover plates (Q) and lock nuts. Make sure the O-rings (M) are placed correctly.
- Place the device in the pipe clamps (N) and glue the couplings between the pipes or connect the pond hoses with hose clamps to the couplings.
- Switch on the pump and check the whole assembly for possible leaks.
- Ensure that there is an adequate flow of water through the device and then turn on the UVC device by plugging in the power cord.
- The transparent connection couplings (S or T) show whether the UV-lamp (J) is lit.
- *NOTICE!* To avoid UVC overheating, switch off the UVC device when no water is flowing past it.

Maintenance

- Check monthly if UV lamp is burning via the transparent connection couplings (S or T).
- Remove the plug from the socket before carrying out maintenance!
- The lamp is hot, wait 10 minutes after switch off before opening the UVC device.
- The UVC device should be cleaned twice a year. As soon as algae growth increases, check the UVC device and UV-lamp and clean the whole or exchange the UV lamp as needed.
- Ensure that the water is drained out of the UVC device first, before opening the device.

Fig. E Undo the lock nut (H) and remove the lamp holder (L) with the UV lamp (J) and the quartz glass (K) from the housing. If necessary, you can also replace the lamp..

- Carefully clean the quartz glass outer face with a soft cloth and SuperFish Pump & UVC Clean. After cleaning, thoroughly rinse the quartz glass with clean tap water and check for damage. Replace the quartz glass (Art. 06010295) if it shows any damage (to prevent glass breakage).
- *NOTICE!* The UV-lamp should be replaced annually, as the lamp may still burn but no longer emits enough UV radiation (maximum 8000 operating hours). Replacement lamp Alu Tech 40 watt: SF Tech UV TL-T5 40W (Art. 06010085), replacement lamp Alu Tech 75 watt: SF Tech UV TL-T5 75W (Art. 06010090).
- The inside of the housing (C) can be cleaned with a brush, do NOT use any chemicals.
- Carefully slide the quartz glass back into the housing. At the other end of the housing there is a support (U), ensure that the tip of the quartz glass is in the support. If necessary, unscrew the locknut at the other end of the housing and guide the quarter glass into the support with your fingers.
- Check that the O-rings (M) are positioned correctly.
- Replace the lamp and lamp holder and tighten the lock nut(s).
- Switch on the pump and check the whole assembly for possible leaks.
- Then turn on the UVC device and check if the UV lamp is working.
- *NOTICE!* In the winter season, when the system is not used, the UVC device should be removed to avoid the risk of freezing.

Recycling

This symbol indicates that this product (if it is discarded) may not be disposed of with normal household waste. Instead it must be handed in at an official collection centre (e.g. HWRC). Or can be returned to the dealer when purchasing a similar new product. Follow the applicable rules in your country for the separate collection of electrical and electronic products.

Separate collection and recycling are better for the environment, public health and reduces waste.

Warranty

2 years manufacturer's warranty on materials and construction defects. Devices must be returned complete with all components, accompanied with an official proof of purchase confirming a purchase date for any warranty claims. Incomplete devices of which parts are missing, and devices without proof of purchase are not eligible for warranty. After receiving and checking, we will determine whether the device will be repaired or replaced. For a device repaired or replaced under warranty, the remaining time of the original warranty period applies. Carefully read the instructions on installation, use and maintenance. Damage due to incorrect use, damage due to contamination or not cleaning the device, glass breakage and damage to the cord are not covered by the warranty. **Always keep the proof of purchase, without proof of purchase the warranty will be void!**

SuperFish ALU Tech UVC 40 watt (40.000 L) und 75 watt (75.000 L)

Allgemeine Anweisung

Lesen Sie dieses Handbuch sorgfältig durch, bevor Sie das Gerät verwenden. Bewahren Sie dieses Handbuch für den späteren Gebrauch auf.

Bedeutung der Symbole

Die folgenden Warnsymbole und/oder Signalwörter werden in diesem Handbuch verwendet:

GEFAHR!
Dies bedeutet eine unmittelbare Gefahr durch Stromschlag. Die Nichtbeachtung der Sicherheitshinweise kann zu schweren oder tödlichen Verletzungen und/oder schweren Schäden am Produkt oder der Umgebung führen.

WARNUNG!
Dies bedeutet eine gefährliche Situation, die durch UV-C-Strahlung verursacht wird. Die Nichtbeachtung der Sicherheitshinweise kann zu ernsthaften Augenschäden oder Schäden an der Haut führen.

WARNUNG!
Dies bedeutet eine gefährliche Situation. Die Nichtbeachtung der Sicherheitshinweise kann zu leichten bis mittelschweren Personenschäden und/oder Schäden am Produkt oder der Umgebung führen.

ACHTUNG!
Dies bedeutet Vorsicht, nützliche Informationen oder Ratschläge.

Fig. ... Dies verweist auf die betreffende Zeichnung ... auf den Seiten 2 und 3 dieses Handbuchs.

Bedeutung der Symbole auf dem Gerät selbst:

Dieses UVC-Gerät erzeugt schädliche Strahlung; direkter Kontakt ist möglicherweise gefährlich für Augen und Haut. Schalten Sie die UV-Lampe vor dem Öffnen aus.
Schauen Sie niemals direkt in das UV-Licht.

Dieses Gerät entspricht den geltenden EU-Normen.

Dieses Gerät darf nicht mit dem normalen Hausmüll entsorgt werden, sondern muss zum Recycling getrennt gesammelt werden.

Anwendung

Geeignet für den Außeneinsatz, für Teichzwecke.

- Das UVC-Gerät darf nur bei ausreichender Wasserströmung eingeschaltet sein.

Dieses UVC-Gerät sollte nur für die Reinigung von Teichwasser, mit einer maximalen Wassertemperatur von 35°C, verwendet werden. Nicht für andere Flüssigkeiten oder Chemikalien verwenden.

- Das UVC-Gerät kann einem maximalen Druck von 3 bar standhalten.

Modell	Alu Tech UVC 40000	Alu Tech UVC 75000
UV-LKampe	40 watt	75 watt
Max. Pumpenkapazität	20.000 L/h	20.000 L/h
Teichvolumen	40.000 L	75.000 L
Schlauchanschluss	ø 25/32/40 mm	ø 25/32/40 mm
PVC-Anschluss	ø 50/63 mm	ø 50/63 mm

Sicherheitshinweise

Befolgen Sie stets die nachstehenden Sicherheitshinweise zur sicheren Verwendung des Geräts. Die Nichtbeachtung dieser Anweisungen kann Personen oder die Umgebung gefährden.

- **WARNUNG! Dieses UVC-Gerät erzeugt UV-C-Strahlung, die zu ernsthaften Augenschäden und/oder Schäden an der Haut führen kann. Die UV-Lampe muss daher immer vollständig von den Augen abgeschirmt installiert werden.**
- **Schauen Sie niemals eine brennende UV-Lampe an. Schalten Sie die Lampe erst ein, wenn sie vollständig abgeschirmt installiert ist und vollständig eingetaucht ist.**
- **Dieses Gerät muss über einen Fehlerstrom-Schutzschalter mit einem Bemessungsfehlerstrom von maximal 30 mA versorgt sein.**
- **Stellen Sie sicher, dass die auf dem Typenschild angegebene Spannung mit der Netzspannung übereinstimmt.**
- **Dieses Gerät muss an eine geerdete Steckdose angeschlossen werden.**
- **Schützen Sie die Steckdose und den Stecker vor Feuchtigkeit. Verwenden Sie eine Tropfschleife, um sicherzustellen, dass kein Wasser über das Netzkabel in die Steckdose gelangen kann (siehe *Fig. A*).**
- **Das UVC-Gerät, das elektronische Vorschaltgerät und der Stecker müssen an einem trockenen Ort, vor Spritzwasser geschützt und mindestens 2 Meter vom Teich entfernt, installiert werden.**
- **Verwenden Sie das Gerät nicht, wenn das Quarzglas, das Gerät, das Kabel oder der Stecker beschädigt ist. Ersetzen Sie das Quarzglas oder geben Sie das Gerät zur Reparatur oder zum Recyceln an Ihren Händler zurück.**
- **Wenn das Netzkabel oder der Stecker der UVC beschädigt ist, sollte der Gehäusekopf ausgetauscht werden.**
- **Seien Sie vorsichtig mit der Kombination von Wasser und Strom. Nicht mit nassen Händen bedienen. Trocknen Sie die Hände, bevor Sie Wartungsarbeiten durchführen.**
- **Schalten Sie vor der Wartung immer alle Geräte im Teich aus. Ziehen Sie den/die Stecker aus der Steckdose.**
- ***ACHTUNG!* Die UV-Lampe wird warm. Lassen Sie die Lampe mindestens 10 Minuten abkühlen, bevor Sie Wartungsarbeiten durchführen.**
- **Im Falle von Frost oder Frostgefahr sind geeignete Vorkehrungen zu treffen, um einen Frostschaden zu verhindern.**
- **Dieses Gerät kann von Kindern ab 8 Jahren und Personen mit eingeschränkten physischen, sensorischen oder mentalen Fähigkeiten oder mangelnder Erfahrung und Kenntnis verwendet werden, wenn sie in sicherer Weise beaufsichtigt werden oder Anweisungen zum sicheren Gebrauch des Geräts erhalten haben und die damit verbundenen Gefahren verstehen. Kinder dürfen nicht mit dem Gerät spielen. Die Reinigung und Wartung des Geräts durch den Benutzer darf nicht von Kindern ohne Aufsicht durchgeführt werden.**
- **Änderungen am Gerät können die Sicherheit beeinträchtigen. Die Garantie verfällt ebenfalls.**
- **Aquadistri haftet nicht für Probleme, Schäden oder Unfälle, die auf eine unsachgemäße Verwendung dieses Geräts zurückzuführen sind.**

Funktion

Das UVC-Gerät sorgt für einen klaren Teich innerhalb von 14 Tagen. Die UV-Lampe erzeugt ultraviolettes Licht mit einer Wellenlänge von genau 254 nm, bei dieser Wellenlänge ist die desinfizierende Wirkung am besten. Die UV-C-Strahlung bekämpft Schwebealgen ohne Einsatz von Chemikalien und reduziert schädliche Bakterien und Keime. Die UV-C-Strahlung hat keinen Einfluss auf den pH-Wert des Teichwassers und ist sicher für Fische und Pflanzen.

Erdung des UVC-Geräts

Sie sollten das UVC-Gerät vor der Inbetriebnahme erden, indem Sie das Erdungskabel (A) von der Stromversorgung ordnungsgemäß mit dem Erdungsstift (B) am Kunststoffteil des UVC auf der Eingangsseite verbinden.

Fig. B Erden Sie das UVC-Gerät in der Reihenfolge, wie unten beschrieben.

- Schieben Sie das Auge des Erdungskabels (A) über den Erdungsstift (B) am Gehäuse (C).
- Schieben Sie den ersten Zahnfederring (D) über den Erdungsstift.
- Ziehen Sie die Mutter (E) auf den Erdungsstift.
- Schieben Sie den zweiten Zahnfederring (D) über den Erdungsstift.
- Klemmen Sie den Zugentlastungsclip (F) um das Erdungskabel, etwa 10 cm vom Metallauge (A).
- Schieben Sie die Öse der Zugentlastungsklemme (F) über den Erdungsstift, sodass das Kabel eine Schleife bildet.
- Ziehen Sie die Sicherungsmutter (G) auf den Erdungsstift (vorsichtig festziehen).

Installation

Das Gerät muss in einem trockenen, gut belüfteten Raum aufgestellt werden und darf nicht direktem Sonnenlicht ausgesetzt werden. Die beste Position ist (wenn möglich) hinter dem Filter, wobei die Zugänglichkeit für Wartung zu berücksichtigen ist. Siehe technische Daten für die korrekte Pumpenleistung.

Fig. C Sie können das SuperFish Alu Tech UVC mit Teichschläuchen verbinden oder es mit PVC-Rohren verkleben.

- Verwenden Sie für ø63-mm-Rohre die bereits montierten ø63-mm-Kupplungen (T).
- Schneiden Sie die Multi-Step-Kupplungen (S) bei der Verwendung von Teichschläuchen oder bei Verwendung von PVC-Rohren mit einem Durchmesser von ø50 mm auf die richtige Größe.

Fig. D Durch den Double-Head-Eingang und den Triple-Head-Ausgang lässt sich das UVC-Gerät auf verschiedene Arten installieren.

Fig. E Die UV-Lampe (J) vorsichtig aus der Verpackung nehmen und in die Lampenfassung (L) setzen.

- Schieben Sie die Lampe und den Lampenhalter vorsichtig in das Quarzglas (K). Im Kopf des Quarzglases befindet sich eine Lamelle, die in den Sicherheitsschalter des Lampenhalters fallen sollte, so dass der Schalter bei der Montage eingedrückt ist.
- *ACHTUNG!* Der Sicherheitsschalter ist eine zusätzliche Sicherheitseinrichtung, die dafür sorgt, dass, sollten Sie vergessen, das Gerät abzuschalten, die UV-Lampe bei der Demontage immer automatisch ausgeschaltet wird.
- Stellen Sie sicher, dass die O-Ringe (M) richtig platziert sind.
- Die Sicherungsmutter (H) handfest auf das Gehäuse (C) drehen.
- Montieren Sie die Rohrschellen (N) an der gewünschten Stelle, an der das UVC-Gerät hängen soll (berücksichtigen Sie die Länge der Kabel).
- Montieren Sie das elektronische Vorschaltgerät (P) an der gewünschten Stelle (berücksichtigen Sie auch die Länge der Kabel).
- Montieren Sie die Kupplungen (S oder T) mit den Sicherungsmuttern (R) an den gewünschten Anschlüssen und schließen Sie die anderen Anschlüsse mit den Abdeckplatten (Q) und den Sicherungsmuttern. Stellen Sie sicher, dass die O-Ringe (M) richtig platziert sind.
- Platzieren Sie das Gerät in den Rohrschellen (N) und kleben Sie die Kupplungen zwischen die Rohre oder verbinden Sie die Teichschläuche mit Schlauchklemmen mit den Kupplungen.
- Schalten Sie die Pumpe ein und überprüfen Sie das Ganze auf eventuelle Leckagen.
- Stellen Sie sicher, dass ausreichend Wasser durch das Gerät fließt, und schalten Sie dann das UVC-Gerät ein, indem Sie es in die Steckdose stecken.
- Durch die transparenten Verbindungskupplungen (S oder T) können Sie sehen ob die UV-Lampe (J) leuchtet.
- *ACHTUNG!* Um eine Überhitzung des UVC-Gerätes zu vermeiden, schalten Sie das Gerät ab, sobald kein Wasser hindurch fließt.

Wartung

- Überprüfen Sie monatlich, über die transparenten Anschlussstücke (S oder T) ob die UV-Lampe leuchtet
- Trennen Sie das Gerät vor der Durchführung jeder Wartung vom Stromnetz!
- Die Lampe ist heiß, warten Sie nach dem Ausschalten 10 Minuten, bevor Sie das Gerät öffnen.
- Das UVC-Gerät sollte zweimal jährlich gereinigt werden. Bei Steigerung des Algenwachstums überprüfen und reinigen Sie das UVC-Gerät und wechseln Sie die UV-Lampe nach Bedarf.
- Stellen Sie sicher, dass das Wasser aus dem UVC-Gerät ablaufen kann, bevor Sie es öffnen.

Fig. E Die Sicherungsmutter (H) losschrauben und den Lampenhalter (L) mit der UV-Lampe (J) und dem Quarzglas (K) entfernen. Die UV-Lampe kann jetzt – wenn nötig – ausgewechselt werden.

- Reinigen Sie die Außenseite des Quarzglases vorsichtig mit einem weichen Tuch und mit SF Pump & UVC Clean. Spülen Sie das Quarzglas nach der Reinigung mit sauberem Wasser gründlich ab und überprüfen Sie es auf Beschädigungen. Ersetzen Sie das Quarzglas (Art. 06010295), wenn es Beschädigungen aufweist (um Glasbruch zu vermeiden).
- *ACHTUNG!* Ersetzen Sie die UV-Lampe jährlich. Die Lampe leuchtet zwar noch, jedoch ist die UV-Strahlung gesunken, wodurch das Gerät nicht mehr voll funktionsfähig ist (bis zu 8000 Brennstunden). Ersatzlampe Alu Tech 40 watt: SF Tech UV TL-T5 40W (Art. 06010085), Ersatzlampe Alu Tech 75 watt: SF Tech UV TL-T5 75W (Art. 06010090).
- Die Innenseite des Gehäuses (C) kann mit einer Bürste gereinigt werden.Verwenden Sie niemals Chemikalien.
- Schieben Sie das Quarzglas vorsichtig zurück in das Gehäuse. Am anderen Ende des Gehäuses befindet sich eine Halterung (U), Stellen Sie sicher, dass sich die Spitze des Quarzglases in der Halterung befindet. Lösen Sie gegebenenfalls die Kontermutter am anderen Ende des Gehäuses und führen Sie das Quarzglas mit den Fingern in die Halterung.
- Stellen Sie sicher, dass die O-Ringe (M) richtig platziert sind.
- Setzen Sie Lampe und Lampenhalter wieder richtig ein und drehen Sie die Sicherungsmutter(n) handfest an.
- Schalten Sie die Pumpe ein und überprüfen Sie das Ganze auf eventuelle Leckagen.
- Schalten Sie das UVC-Gerät ein und überprüfen Sie, ob die UV-Lampe brennt.
- *ACHTUNG!* In der Wintersaison, wenn das System nicht verwendet wird, sollte das UVC-Gerät zur Vermeidung eines Frostschadens deinstalliert werden.

Recycling

Dieses Symbol weist darauf hin, dass dieses Produkt (falls es ausrangiert wird) nicht mit dem normalen Hausmüll entsorgt werden darf. Stattdessen muss es bei einer offiziellen Sammelstelle (z.B. den Wertstoffhöfen Ihrer Stadt oder Gemeinde) abgegeben werden oder es kann beim Kauf eines ähnlichen neuen Produkts an den Händler zurückgegeben werden. Beachten Sie die in Ihrem Land geltenden Vorschriften für die getrennte Entsorgung von elektrischen und elektronischen Produkten. Getrennte Entsorgung und Recycling ist besser für die Umwelt, die öffentliche Gesundheit und reduziert den Abfall.

Garantie

2 Jahre Herstellergarantie auf Material- und Konstruktionsfehler. Geräte müssen komplett mit allen Komponenten zusammen und einem offiziellen Kaufbeleg, der das Kaufdatum bestätigt, zurückgeschickt werden, damit Garantieansprüche geltend gemacht werden können. Unvollständige Geräte, von denen Teile fehlen, und Geräte ohne Kaufnachweis kommen für die Garantie nicht in Frage. Nach Erhalt und Prüfung entscheiden wir, ob das Gerät repariert oder ersetzt wird. Für ein Gerät, das im Rahmen der Garantie repariert oder ersetzt wurde, gilt die Restdauer der ursprünglichen Garantiezeit. Lesen Sie die Anweisungen zu Installation, Gebrauch und Wartung sorgfältig durch. Schäden durch unsachgemäßen Gebrauch, durch Verschmutzung und nicht Reinigen des Gerätes, Glasbruch und Beschädigung des Kabels sind nicht durch die Garantie abgedeckt.

Heben Sie den Kaufbeleg immer als Garantienachweis auf, ohne Kaufbeleg erlischt die Garantie!

F Traduction du manuel d'origine.

SuperFish ALU Tech UVC 40 watt (40.000 L) et 75 watt (75.000 L)

Instructions générales

Lisez attentivement ce manuel avant d'utiliser l'appareil. Conservez ce manuel pour ses futures utilisations.

Signification des symboles

Les symboles et / ou mots d'avertissement suivants sont utilisés dans ce manuel :

DANGER !

Cela signifie un danger imminent dû à un choc électrique. Le non-respect des consignes de sécurité peut entraîner des blessures graves ou mortelles et / ou des dommages graves au produit ou à l'environnement.

ATTENTION!

Cela signifie une situation dangereuse causée par le rayonnement UV-C, le non-respect des consignes de sécurité peut provoquer des lésions oculaires graves ou endommager la peau.

ATTENTION !

Cela signifie une situation dangereuse. Le non-respect des consignes de sécurité peut entraîner des blessures corporelles mineures ou légères et / ou des dommages au produit ou à l'environnement.

REMARQUE !

Cela signifie prudence, informations utiles ou conseils.

Fig. ... Il s'agit du schéma correspondant ... aux pages 2 et 3 de ce manuel.

Signification des symboles sur l'appareil lui-même :

Cet appareil UVC émet un rayonnement UV-C, le contact direct peut être dangereux pour les yeux et la peau. Éteignez la lampe UV avant de l'ouvrir.

Ne regardez jamais directement la lampe UV.

Cet appareil est conforme aux normes européennes applicables.

Cet appareil ne doit pas être jeté avec les ordures ménagères normales mais doit être collecté séparément pour être recyclé.

Utilisation

Convient pour une utilisation en extérieur, pour les bassins.

- L'appareil ne doit être mis en service que si l'écoulement de l'eau est suffisant.

Utilisation exclusive pour l'eau du bassin pas pour d'autres liquides, produits chimiques et autres substances. La température maximale de l'eau ne doit pas dépasser 35°C.

- L'appareil peut résister à une pression maximale de 3 bars.

Modèle	Alu Tech UVC 40000	Alu Tech UVC 75000
Lampe UV	40 watt	75 watt
Max. capacité de la pompe	20.000 L/h	20.000 L/h
Contenu du bassin	40.000 L	75.000 L
Embout de tuyau	ø 25/32/40 mm	ø 25/32/40 mm
Embout PVC	ø 50/63 mm	ø 50/63 mm

Sécurité

Suivez toujours les instructions de sécurité ci-dessous pour une utilisation sûre de l'appareil. Le non-respect de ces instructions peut mettre en danger les personnes ou l'environnement.

- **ATTENTION ! Cet appareil UVC émet un rayonnement UV-C qui peut provoquer des lésions oculaires graves et/ou endommager la peau. La lampe UV doit donc toujours être installée complètement à l'abri des regards.**
- **Ne regardez jamais une lampe UV allumée. N'allumez pas la lampe avant qu'elle ne soit installée à l'abri des regards et complètement immergée.**
- **Cet appareil doit être alimenté par un disjoncteur différentiel dont le courant de défault nominal ne dépasse pas 30 mA.**
- **Assurez-vous que la tension indiquée sur l'étiquette correspond à la tension d'alimentation secteur.**
- **Cet appareil doit être connecté à une prise de courant reliée à la terre.**
- **Protégez la prise et la fiche contre l'humidité. Utilisez une boucle d'égouttement pour vous assurer que l'eau ne peut pas atteindre la prise via le cordon d'alimentation (voir *Fig. A*).**
- **L'appareil UVC, le ballast électronique et la prise doivent être installés dans un endroit sec, à au moins 2 mètres du bassin.**
- **N'utilisez pas le produit si l'appareil, le quartz, le cordon ou la fiche sont endommagés. Remplacez le quartz ou retournez l'appareil à votre revendeur pour réparation ou recyclage.**
- **Si le cordon d'alimentation ou la fiche de l'UVC est endommagé, la tête du boîtier doit être remplacée.**
- **Soyez prudent : eau et électricité ne font pas bon ménage. Ne pas utiliser avec les mains mouillées. Séchez-vous les mains avant d'effectuer l'entretien.**
- **Éteignez toujours tous les appareils du bassin avant l'entretien. Débranchez la ou les fiches de la prise.**
- ***REMARQUE !* La lampe UV devient chaude. Laissez la lampe refroidir pendant au moins 10 minutes avant d'effectuer l'entretien.**
- **En cas de gel ou de risque de gel, des précautions appropriées doivent être prises pour éviter que la lampe ne gèle.**
- **Cet appareil peut être utilisé par des enfants âgés de 8 ans et plus et des personnes ayant des capacités physiques, sensorielles ou mentales réduites ou un manque d'expérience et de connaissances, s'ils ont reçu une supervision ou des instructions concernant l'utilisation de l'appareil de manière sûre et comprendre les dangers impliqués. Les enfants ne peuvent pas jouer avec l'appareil. Le nettoyage et l'entretien par l'utilisateur de l'appareil ne doivent pas être effectués par des enfants sans surveillance.**
- **Les modifications apportées à l'appareil peuvent affecter la sécurité. La garantie expirera également.**
- **Aquadistri n'est pas responsable des problèmes, dommages ou accidents dus à une utilisation incorrecte de cet appareil.**

Fonctionnement

L'appareil UVC assure un bassin clair en 14 jours. La lampe UV produit une lumière ultraviolette d'une longueur d'onde exacte de 254 nm, l'effet désinfectant est optimal à cette longueur d'onde. Le rayonnement UV combat les algues flottantes sans utiliser de produits chimiques et réduit les bactéries et les germes nuisibles. Le rayonnement UV-C n'affecte pas le pH de l'eau du bassin et est sans danger pour les poissons et les plantes.

Mise à la terre de l'appareil UVC

Vous devez mettre l'UVC à la terre avant sa mise en service en connectant correctement le câble de mise à la terre (A) de l'alimentation à la broche de mise à la terre (B) sur la partie en plastique de l'UVC du côté de l'entrée.

Fig. B Mettez le dispositif UVC à la terre dans l'ordre indiqué ci-dessous.

- Glissez l'œillet du câble de mise à la terre (A) sur la broche de mise à la terre (B) fixée au boîtier (C).
- Faites glisser la première rondelle dentée (D) sur la broche de mise à la terre.
- Serrez l'écrou hexagonal (E) sur la broche de mise à la terre.
- Faites glisser la deuxième rondelle dentée (D) sur la broche de mise à la terre.
- Fixez le serre-câble (F) autour du câble de mise à la terre à env. 10 cm de l'œillet (A).
- Glissez l'œillet serre-câble (F) sur la broche de mise à la terre de sorte que le câble de mise à la terre forme une boucle.
- Serrez le contre-écrou (G) sur la broche de mise à la terre (serrez soigneusement).

Installation

L'appareil doit être placé dans un endroit sec, bien ventilé et non exposé au soleil. La meilleure position est (si possible) derrière le filtre, en tenant compte de l'accessibilité pour la maintenance. Choisir la pompe à eau adaptée dans la fiche technique.

Fig. C Vous pouvez raccorder le SuperFish Alu Tech UVC à des tuyaux du bassin ou le coller à des tuyaux en PVC.

- Utilisez les raccords de ø63 mm déjà montés pour les tuyaux en PVC de ø63 mm (T).
- Lors de l'utilisation de tuyaux de bassin ou de tuyaux en PVC de ø50 mm, coupez les raccords Multi-step (S) à la taille appropriée.

Fig. D La connexion d'entrée Double Head et de sortie Triple Head facilite l'installation du l'appareil UVC de différentes manières.

Fig. E Retirez avec précaution la lampe UV (J) de l'emballage et Insérez la lampe UV dans le culot (L).

- Pour éviter les surchauffes, éteignez l'appareil UVC lorsque l'eau ne s'écoule pas à l'intérieur.
- Faites glisser avec précaution la lampe et le support de lampe dans le quartz (K). Il y a un déflecteur dans la tête du quartz, qui doit tomber dans l'interrupteur de sécurité du support de lampe, de manière à ce que l'interrupteur soit enfoncé lorsqu'il est monté.
- *REMARQUE !*L'interrupteur de sécurité est une sécurité supplémentaire, il assure que la lampe UV est toujours éteinte automatiquement lors du démontage (au cas où vous avez oublié d'éteindre la lampe UV).
- Assurez-vous que les joints toriques (M) sont placés dans la bonne position.
- Vissez l'écrou (H) à la main sur le boîtier.
- Montez les colliers de serrage (N) à l'emplacement où l'appareil sera installé/suspendu (garder à l'esprit la longueur des câbles).
- Montez le ballast électronique (P) à l'emplacement souhaité (garder à l'esprit la longueur des câbles).
- Montez les raccords (S ou T) avec les écrous (R) sur les connexions souhaitées et fermez les autres connexions avec les plaques de recouvrement (Q) et les écrous bouchons. Assurez-vous que les joints toriques (M) sont correctement placés.
- Placez l'appareil dans les colliers de serrage (N) et collez les raccords entre les tuyaux en PVC ou connectez les tuyaux du bassin avec des colliers de serrage aux raccords.
- Mettez en marche la pompe et vérifiez s'il y a des fuites.
- Assurez-vous que l'appareil a suffisamment d'eau et allumez l'appareil UVC en branchant le cordon d'alimentation.
- Les raccords transparents (S ou T) indiquent si la lampe UV (J) est allumé.
- *REMARQUE !* Pour éviter les surchauffes, éteignez l'appareil UVC lorsque l'eau ne s'écoule pas à l'intérieur.

Entretien

- Vérifiez le fonctionnement de l'UV tous les mois, via les raccords transparents (S ou T).
- Toujours débrancher l'alimentation secteur avant d'effectuer tout entretien !
- La lampe est chaude, attendez 10 minutes après l'avoir éteinte avant d'ouvrir l'appareil UVC.
- L'appareil UVC doit être nettoyé deux fois par an. Dès que les algues se développent, vérifier l'appareil UVC et la lampe UV et nettoyer l'ensemble ou remplacer la lampe UV si nécessaire.
- Faites en sorte que l'eau puisse s'écouler hors de l'appareil avant de l'ouvrir.

Fig. E Desserrez l'écrou de blocage (H) et retirez le culot (L) avec la lampe UV (J) et le tube quartz (K) du boîtier. Le cas échéant, vous pouvez maintenant aussi remplacer la lampe.

- Nettoyez la face extérieure du quartz soigneusement avec un chiffon doux et SuperFish Pump & UVC Clean. Après le nettoyage, rincez soigneusement le quartz avec de l'eau du robinet propre et vérifiez s'il n'est pas endommagé. Remplacez le quartz (Art. 06010295) s'il présente des dommages (pour éviter les bris de verre et fuites).
- *REMARQUE !* La lampe UV doit être changée tous les ans. Bien que la lampe fonctionne toujours, elle n'émet plus suffisamment de rayons UV-C (maximum 8 000 heures de fonctionnement). Lampe de remplacement Alu Tech 40 watt: SF Tech UV TL-T5 40W (Art. 06010085), Lampe de remplacement Alu Tech 75 watt: SF Tech UV TL-T5 75W (Art. 06010090).
- L'intérieur du boîtier (C) peut être nettoyé avec une brosse, ne pas utiliser de produit chimique.
- Faites glisser avec précaution le verre de quartz dans le boîtier. À son autre extrémité, un support (U) est prévu, assurez-vous que la pointe du tube quartz est bien dans le support. Si nécessaire, dévisser le contre-écrou à l'autre extrémité du boîtier et guider le quartz dans le support avec vos doigts.
- Assurez-vous que les joints toriques (M) sont correctement positionnés.
- Replacez le support de la lampe et la lampe et serrez l'écrou autobloquant.
- Mettez en marche la pompe et vérifiez s'il y a des fuites.
- Mettez l'appareil UVC en marche et assurez-vous que la lampe UV est allumée.
- *REMARQUE !* En hiver, quand le système n'est pas utilisé, retirez l'appareil UVC pour éviter tout risque de gel.

Recyclage

Ce symbole indique que ce produit (s'il est jeté) ne peut pas être éliminé avec les ordures ménagères normales. Au lieu de cela, il doit être déposé dans un centre de collecte officiel, ou peut être retourné au revendeur lors de l'achat d'un nouveau produit similaire. Suivez les règles applicables dans votre pays pour la collecte séparée des produits électriques et électroniques. La collecte et le recyclage séparés sont meilleurs pour l'environnement, la santé publique et réduisent les déchets.

Garantie

Garantie du fabricant de 2 ans sur les défauts de matériaux et de construction. Les appareils doivent être retournés complets avec tous les composants, accompagnés d'une preuve d'achat officielle confirmant une date d'achat pour toute réclamation sous garantie. Les appareils incomplets dont des pièces sont manquantes et les appareils sans preuve d'achat ne sont pas éligibles à la garantie. Après réception et vérification, nous déterminerons si l'appareil sera réparé ou remplacé. Pour un appareil réparé ou remplacé sous garantie, le temps restant de la période de garantie d'origine s'applique. Lisez attentivement les instructions d'installation, d'utilisation et d'entretien. Les dommages dus à une mauvaise utilisation, les dommages dus à la contamination par un détergent, les dommages dus au manque d'entretien et de nettoyage, les bris de verre et les dommages au câble, ne sont pas couverts par la garantie.

Gardez toujours la preuve d'achat, sans preuve d'achat la garantie sera annulée !

NL Gebruiksaanwijzing in oorspronkelijke taal.

SuperFish ALU Tech UVC 40 watt (40.000 L) en 75 watt (75.000 L)

Algemene instructies

Lees deze gebruiksaanwijzing zorgvuldig door voordat u het apparaat in gebruik neemt. Bewaar deze gebruiksaanwijzing voor toekomstig gebruik.

Betekenis van symbolen

De volgende waarschuwingssymbolen en/of signaalwoorden worden in deze gebruiksaanwijzing gebruikt:

GEVAAR!
Dit betekent een dreigend gevaar door elektrische schok, indien de veiligheidsinstructies niet worden opgevolgd kan dit leiden tot ernstig of dodelijk letsel en/of ernstige schade aan het product of omgeving.

WAARSCHUWING!
Dit betekent een gevaarlijke situatie door UV-C straling, indien de veiligheidsinstructies niet worden opgevolgd kan dit leiden tot ernstig oogletsel of schade aan de huid.

WAARSCHUWING!
Dit betekent een gevaarlijke situatie, indien de veiligheidsinstructies niet worden opgevolgd kan dit leiden tot gemiddeld of licht lichamelijk letsel en/of schade aan het product of omgeving.

OPMERKING!
Dit betekent voorzichtig, nuttige informatie of advies.

Fig. ... Dit verwijst naar de betreffende tekening ... op pagina 2 en 3 van deze gebruiksaanwijzing.

Betekenis van de symbolen op het apparaat zelf:

Dit UVC-apparaat produceert schadelijke straling, rechtstreeks contact kan gevaarlijk zijn voor de ogen en huid. Schakel de UV-lamp uit vóór het openen.
Kijk nooit rechtstreeks in het UV-licht.

Dit apparaat voldoet aan de geldende EU normen.

Dit apparaat mag niet met het normale huishoudelijk afval afgedankt worden, maar moet gescheiden worden ingezameld voor recycling.

Toepassing

Geschikt voor buitengebruik, voor vijverdoeleinden.

- Het UVC apparaat mag alleen ingeschakeld zijn als er voldoende waterdoorstroming is.
  De UVC mag uitsluitend worden gebruikt voor het reinigen van vijverwater, met een maximale watertemperatuur van 35°C. Nooit gebruiken voor andere vloeistoffen of chemische vloeistoffen.
- Het UVC apparaat kan een maximale druk van 3 bar weerstaan.

Model	Alu Tech UVC 40000	Alu Tech UVC 75000
UV-lamp	40 watt	75 watt
Max. pomp capaciteit	20.000 L/h	20.000 L/h
Max. Vijverinhoud	40.000 L	75.000 L
Slangaansluiting	ø 25/32/40 mm	ø 25/32/40 mm
PVC-aansluiting	ø 50/63 mm	ø 50/63 mm

Veiligheid

Neem de onderstaande veiligheidsinstructies altijd in acht voor een veilig gebruik van het apparaat. Het niet in acht nemen van deze instructies kan gevaar opleveren voor personen of de omgeving.

- **WAARSCHUWING! Dit apparaat produceert UV-C straling, wat ernstig oogletsel en/of schade aan de huid kan veroorzaken. De UV-lamp moet daarom altijd volledig afgeschermd voor de ogen geïnstalleerd worden.**
- **Kijk nooit naar een brandende UV-lamp. Schakel de lamp niet in voordat deze volledig afgeschermd is geïnstalleerd en volledig is ondergedompeld.**
- **Dit apparaat moet van stroom worden voorzien via een aardlekschakelaar (ALS) met een nominale lekstroom van maximaal 30 mA.**
- **Controleer of de spanning die op het label wordt aangegeven, overeenkomt met de netspanning.**
- **Dit apparaat moet worden aangesloten op een geaard stopcontact.**
- **Bescherm het stopcontact en de stekker tegen vocht. Zorg door middel van een druppellus dat water niet via het netsnoer in het stopcontact kan komen (zie *Fig. A*).**
- **Het UVC-apparaat, elektronisch voorschakelapparaat en de stekker moeten in een droge ruimte, spatvrij en op minimaal 2 meter afstand van de vijver worden gemonteerd.**
- **Het apparaat niet gebruiken bij schade aan het kwartsglas, apparaat, snoer of stekker. Vervang het kwartsglas of bied het apparaat bij uw dealer aan voor reparatie of recycling.**
- **Als het netsnoer of stekker van de UVC beschadigd is, dient de behuizingskop te worden vervangen.**
- **Wees voorzichtig met de combinatie van water en elektriciteit. Niet bedienen met natte handen. Droog uw handen voordat u onderhoud uitvoert.**
- **Schakel voor onderhoud altijd alle apparaten in de vijver uit. Haal de stekker(s) uit het stopcontact.**
- ***OPMERKING!* De UV-lamp wordt warm. Laat de lamp minstens 10 minuten afkoelen voordat u onderhoud uitvoert.**
- **Bij (kans op) vorst dienen passende voorzorgsmaatregelen te worden genomen, om bevriezing te voorkomen.**
- **Dit apparaat kan worden gebruikt door kinderen vanaf 8 jaar en door personen met verminderde lichamelijke, zintuiglijke of geestelijke capaciteiten of weinig ervaring en kennis, mits zij onder toezicht staan of instructies hebben gekregen voor veilig gebruik van dit apparaat en begrijpen welke gevaren het gebruik met zich mee kan brengen. Kinderen mogen niet met dit apparaat spelen. Kinderen mogen het apparaat niet zonder toezicht reinigen of onderhouden.**
- **Wijzigingen aan het apparaat kunnen gevolgen hebben voor de veiligheid. Ook de garantie komt hierbij te vervallen.**
- **Aquadistri is niet aansprakelijk voor eventuele problemen, schade of ongevallen door verkeerd gebruik van dit apparaat.**

Functie

Het UVC apparaat zorgt voor een heldere vijver binnen 14 dagen. De UV-lamp produceert ultraviolet licht met een golflengte van exact 254 nm, de desinfecterende werking is bij deze golflengte het beste. De UV-C straling bestrijdt zweefalgen zonder het gebruik van chemicaliën en vermindert schadelijke bacteriën en ziektekiemen. De UV-C straling heeft geen invloed op de pH-waarde van het vijverwater en is veilig voor vissen en planten.

Het aarden van het UVC apparaat

U dient de UVC voor het in gebruik nemen, te aarden door de aardingskabel (A) van de voeding op de juiste wijze te verbinden met de aardingspin (B) op het kunststofgedeelte van de UVC aan de kant van de inlaat.

Fig. B Aard het UVC apparaat in de volgorde zoals hieronder aangegeven.

- Schuif het oog van de aardingskabel (A) over de aardingspin (B) op de behuizing (C).
- Schuif de eerste tandveerring (D) over de aardingspin.
- Draai de moer (E) op de aardingspin.
- Schuif de tweede tandveerring (D) over de aardingspin.
- Klem de trekontlastingsclip (F) om de aardingskabel op ca. 10 cm van het metalen oog (A).
- Schuif het oog van trekontlastingsclip (F) over de aardingspin, zodat de aardingskabel een lus maakt.
- Draai de borgmoer (G) op de aardingspin en draai deze voorzichtig aan.

Installatie

Het apparaat moet in een droge, goed geventileerde ruimte geplaatst worden en niet blootgesteld aan direct zonlicht. De beste positie is (indien mogelijk) na het filter, houd hierbij rekening met de bereikbaarheid voor onderhoud. Zie de technische gegevens voor de juiste pompcapaciteit.

Fig. C U kunt de SuperFish Alu Tech UVC aansluiten met vijverslangen of verlijmen met PVC leidingen.

- Gebruik voor ø63 mm PVC leidingen de reeds gemonteerde ø63 mm koppelingen (T).
- Zaag bij het gebruik van vijverslangen of bij gebruik van ø50 mm PVC leidingen, de Multi-step koppelingen (S) op de juiste maat af.

Fig. D Door de Double Head ingang- en Triple Head uitgang-aansluiting is het UVC apparaat eenvoudig en op diverse manieren te installeren.

Fig. E Haal voorzichtig de UV-lamp (J) uit de verpakking en steek de lamp in de lamphouder (L).

- Schuif de lamp en lamphouder voorzichtig in het kwartsglas (K). In de kop van het kwartsglas zit een schotje, deze moet in de veiligheidschakelaar van de lamphouder vallen, zodat de schakelaar wordt ingedrukt bij montage.
- *OPMERKING!* De veiligheidsschakelaar is een extra veiligheid die er voor zorgt dat de UV-lamp altijd automatisch uitgeschakeld is bij demontage (mocht u vergeten zijn het apparaat uit te schakelen).
- Zorg dat de O-ringen (M) juist zitten.
- Draai de borgmoer (H) handvast op het behuizing.
- Monteer de buisklemmen (N) op de plaats waar het UVC apparaat moet hangen (houd hierbij rekening met de lengte van de kabels).
- Monteer de elektronische ballast (P) op de gewenste plaats (houd ook hierbij rekening met de lengte van de kabels).
- Monteer de koppelingen (S of T) met de borgmoeren (R) op de gewenste aansluitingen en sluit de andere aansluitingen af met de afdekplaten (Q) en borgmoeren. Zorg dat de O-ringen (M) goed zitten.
- Plaats het apparaat in de buisklemmen (N) en lijm de koppelingen vast tussen de leidingen of sluit de vijverslangen met slangklemmen aan op de koppelingen.
- Schakel de pomp in en controleer het geheel op eventuele lekkages.
- Zorg dat er voldoende water door het apparaat stroomt en zet vervolgens het UVC-apparaat aan door de stekker in het stopcontact te steken.
- Door de transparante aansluitkoppelingen (S of T) kunt u zien of de UV-lamp (J) brandt.
- *OPMERKING!* Voorkom oververhitting van de UVC, schakel het UVC-apparaat uit wanneer geen water doorstroomt.

Onderhoud

- Controleer maandelijks of de UV-lamp brandt via de transparante aansluitkoppelingen (S of T).
- Neem de stekker uit het stopcontact vóór de uitvoering van onderhoud!
- De lamp is warm, wacht 10 minuten na het uitschakelen voordat u het UVC-apparaat opent.
- Het UVC-apparaat moet tweemaal per jaar worden gereinigd. Indien de algengroei toeneemt, controleer het UVC-apparaat, maak deze schoon en vervang zo nodig de UV-lamp.
- Zorg ervoor dat eerst het water uit het UVC-apparaat kan weglopen voordat u deze opent.

Fig.E Draai de borgmoer (H) los en haal de lamphouder (L) met de UV-lamp (J) en het kwartsglas (K) voorzichtig uit de behuizing. Indien nodig kunt u nu ook de UV-lamp vervangen.

- Reinig de buitenzijde van het kwartsglas voorzichtig met een zachte doek en SuperFish Pump & UVC Clean. Spoel het kwartsglas na reiniging goed af met schoon leidingwater en controleer op beschadigingen. Vervang het kwartsglas (Art. 06010295) mocht deze beschadigingen vertonen (om glasbreuk te voorkomen).
- *OPMERKING!* Vervang jaarlijks de UV-lamp. De lamp brandt wellicht nog wel, maar geeft niet meer de juiste hoeveelheid UV-C straling af (maximaal 8000 branduren). Vervangingslamp Alu Tech 40 watt: SF Tech UV TL-T5 40W (Art. 06010085), vervangingslamp Alu Tech 75 watt: SF Tech UV TL-T5 75W (Art. 06010090).
- De binnenzijde van de behuizing (C) kan met een borstel worden gereinigd, gebruik hiervoor absoluut geen chemicaliën.
- Schuif het kwartsglas voorzichtig terug in de behuizing. Aan het andere eind van de behuizing zit een steun (U), zorg dat de punt van het kwartsglas in de steun zit. Draai eventueel, de borgmoer aan het andere eind van de behuizing af en geleid met uw vingers het kwartsglas in de steun.
- Controleer of de O-ringen (M) juist zitten.
- Plaats de lamp en lamphouder terug en draai de borgmoer(en) weer handvast aan.
- Schakel de pomp in en controleer het geheel op eventuele lekkages.
- Zet het UVC-apparaat aan en controleer op de UV-lamp brandt.
- *OPMERKING!* In het winterseizoen, wanneer het systeem niet wordt gebruikt, moet het UVC-apparaat worden verwijderd om schade door bevriezing te voorkomen.

Recycling

Dit symbool geeft aan dat dit product (als het wordt afgedankt) niet samen met het gewone huishoudelijk afval mag worden weggegooid, maar moet worden ingeleverd bij een officieel inzamelpunt (bv. Milieustraat), of kan worden ingeleverd bij het verkooppunt tijdens de aankoop van een vergelijkbaar nieuw product. Volg de in uw land geldende regels voor het gescheiden inzamelen van elektrische en elektronische producten. Gescheiden inzameling en recycling is beter voor het milieu, de volksgezondheid en zorgt voor minder afval.

Garantie

2 jaar fabrieksgarantie op materiaal en constructiefouten. Het apparaat dient compleet, met alle onderdelen en het originele aankoopbewijs met daarop de aankoopdatum, ter garantie aangeboden worden. Een apparaat waarvan onderdelen missen of zonder aankoopbewijs komt niet in aanmerking voor garantie! Na ontvangst zullen wij het apparaat controleren. Daarna wordt door ons bepaald of het apparaat in aanmerking komt voor reparatie of vervanging. Voor een apparaat dat onder garantie is gerepareerd of vervangen, is de resterende tijd van de oorspronkelijke garantieperiode van toepassing. Lees de instructies over installatie, gebruik en onderhoud zorgvuldig door. Schade door verkeerd gebruik, door vervuiling of het niet reinigen van het apparaat, glasbreuk en schade aan het snoer, vallen niet onder de garantie.

Bewaar altijd het aankoopbewijs, zonder aankoopbewijs kunt u geen aanspraak maken op garantie!

GB - Important, clean you UVC device at least twice a year!
Dirt and calcification reduce the UV-light permeability. Descale your quartz glass at least twice a year, for a smooth, long-term use. In areas with extremely hard water you may need to descale more often. Technical problems caused by scale are not under warranty. For cleaning and descaling the quartz glass special SuperFish Pump & UVC Clean is available at your dealer.

D- Wichtig, reinigen Sie Ihr UVC-Gerät mindestens zweimal im Jahr!
Schmutz und Kalk im Quarzglas reduzieren die Lichtdurchlässigkeit. Entkalken Sie das Quarzglas zweimal jährlich, um eine reibungslose, langfristige Nutzung zu garantieren. In Gebieten mit sehr hartem Wasser muss öfter gereinigt werden. Technische Probleme durch Verkalkung fallen nicht unter die Garantie. Für die Reinigung und Entkalkung Ihres Quarzglases ist der spezielle SuperFish Pump & UVC Clean im Fachhandel erhältlich.

F - Important, nettoyez votre appareil UVC au moins 2 fois par an !
La saleté et le calcaire réduit la performance de l'UV. Enlever le calcaire deux fois per an pour augmenter sa durée de vie. Dans les régions ou l'eau est dure (calcaire) ce nettoyage doit se faire plus régulièrement. Les dégâts causés par le calcaire ne sont pas sous garantis. Afin de nettoyer ou enlever le calcaire du verre de quartz utilisez SuperFish Pump & UVC Clean disponible dans votre magasin.

NL - Belangrijke tip, maak minstens 2 keer per jaar uw UVC-apparaat schoon!
Vuil en kalkaanslag op het kwartsglas verminderen de doorlaatbaarheid van UV-licht. Ontkalk daarom minstens twee keer per jaar het kwartsglas voor een probleemloos, langdurig gebruik. In gebieden met zeer hard water kan vaker schoonmaken nodig zijn. Technische problemen door kalkaanslag vallen niet onder de garantie. Voor het schoonmaken en ontkalken van uw kwartsglas is speciale SuperFish Pump & UVC Clean verkrijgbaar bij uw dealer.

Date of purchase / Kaufdatum / Date d'achat / Aankoopdatum: _____-_____-_____
Dealer stamp / Händlerstempel / Sceau du poit de vente / Dealerstempel

AQUADISTRI

www.aquadistri.com Vlietweg 8, 4791 EZ Klundert, The Netherlands, info@aquadistri.com

CE 11-2023 MH