UK
DE
FR
NL
DK
IT

REPTO CERAMIC
Light holder Surface/Angular



User manual • Gebrauchsanweisung
Mode d'Emploi • Gebruiksaanwijzing
Brugervejledning • manuale d'uso

Installation

1

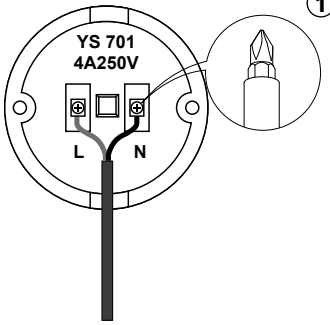

Ensure the plug is not connected to the power outlet. Then loosen the wire connection.

2

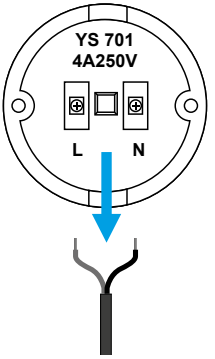

Remove the cord from the lamp holder.

3

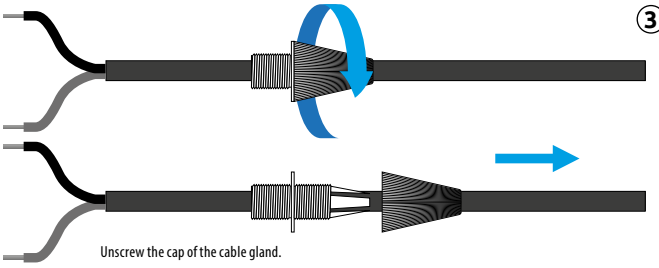

Unscrew the cap of the cable gland.

4

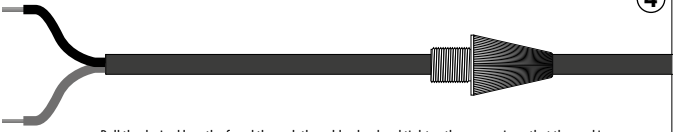

Pull the desired length of cord through the cable gland and tighten the cap again so that the cord is securely fixed in the cable gland.

5

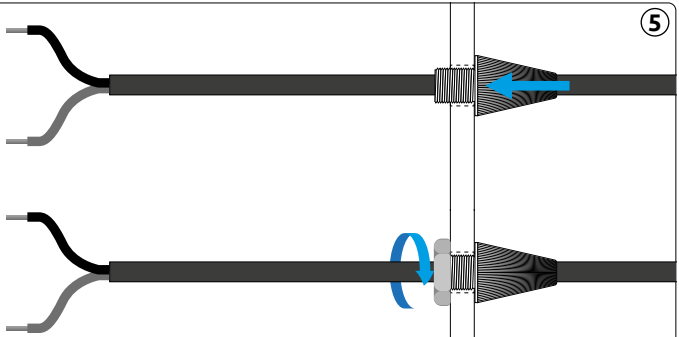

Drill a hole in the wall (min. Ø 10 mm) of the terrarium or use the existing cable entry of the terrarium (if available). Insert the cable gland into the hole and secure everything with the nut.

6

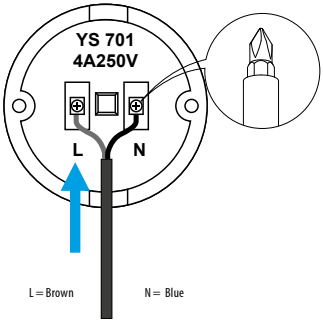

Connect the brown and blue wires.

7

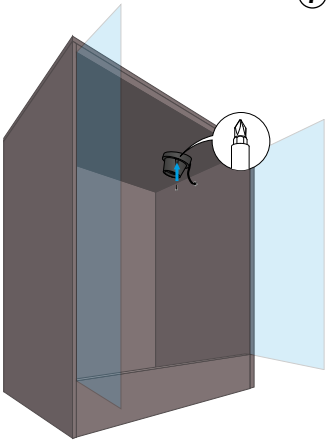

Mount the lamp holder to the top panel of the terrarium.

DE

Installation

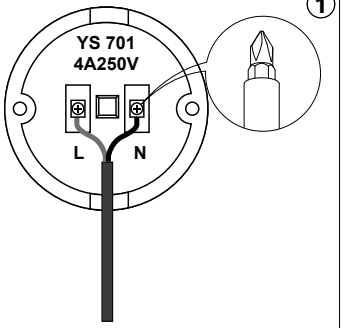

Stellen Sie sicher, dass der Stecker nicht in der Steckdose steckt. Lösen Sie anschließend die Kabelverbindung.

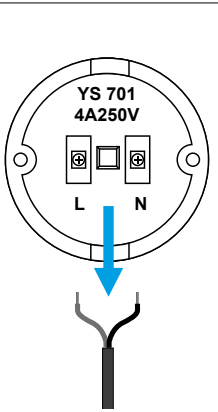

Entfernen Sie das Kabel aus der Lampenfassung.

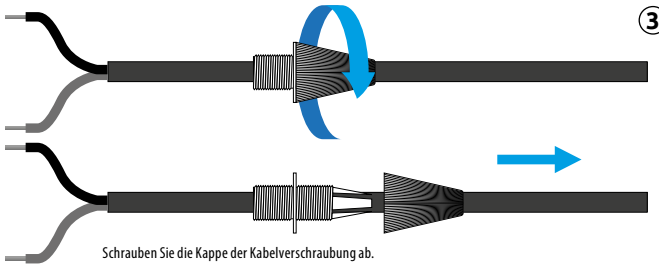

Schrauben Sie die Kappe der Kabelverschraubung ab.

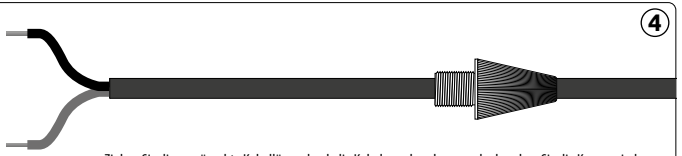

Ziehen Sie die gewünschte Kabellänge durch die Kabelverschraubung und schrauben Sie die Kappe wieder fest, sodass das Kabel sicher fixiert ist.

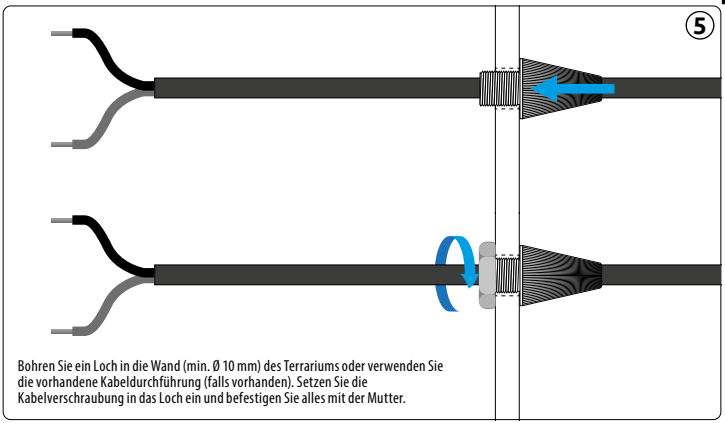

Bohren Sie ein Loch in die Wand (min. Ø 10 mm) des Terrariums oder verwenden Sie die vorhandene Kabeldurchführung (falls vorhanden). Setzen Sie die Kabelverschraubung in das Loch ein und befestigen Sie alles mit der Mutter.

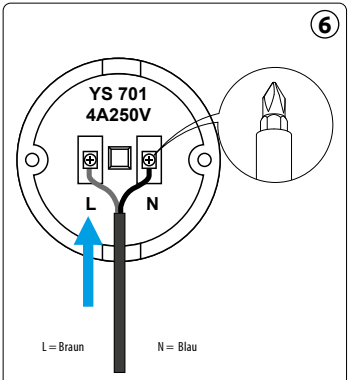

Verbinden Sie die braunen und blauen Drähte.

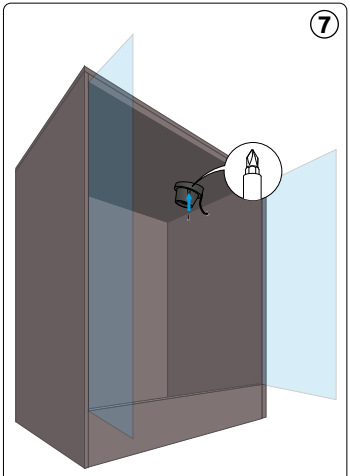

Montieren Sie die Lampenfassung an der oberen Platte des Terrariums.

FR

Installation

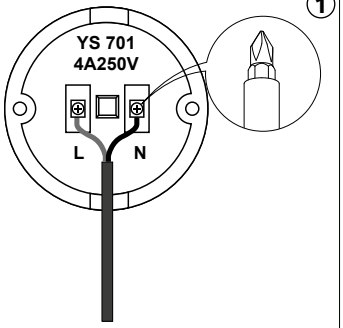

Assurez-vous que la fiche n'est pas branchée à la prise de courant. Desserrez ensuite la connexion du câble.

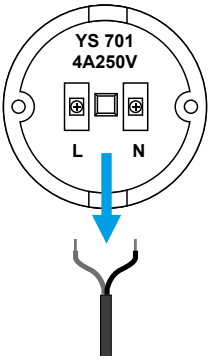

Retirez le cordon du support de lampe.

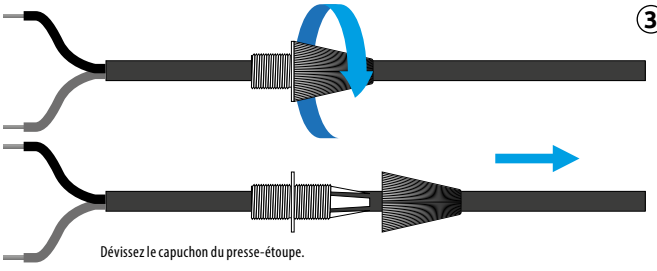

Dévissez le capuchon du presse-étoupe.

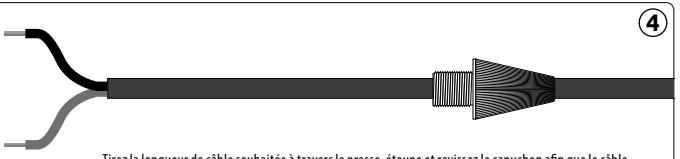

Tirez la longueur de câble souhaitée à travers le presse-étoupe et revissez le capuchon afin que le câble soit solidement fixé.

5

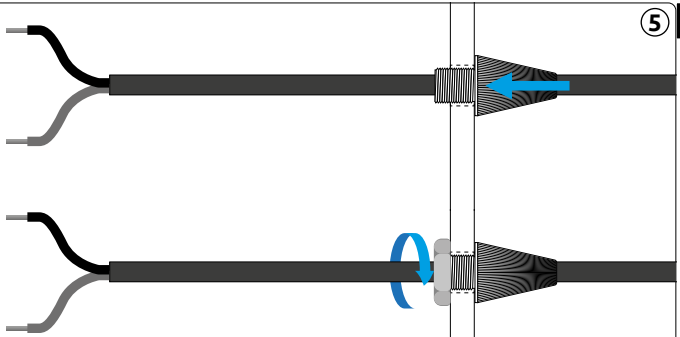

Percez un trou dans la paroi (min. Ø 10 mm) du terrarium ou utilisez le passage de câble existant (si présent). Insérez le presse-étoupe dans le trou et fixez le tout avec l'écrou.

6

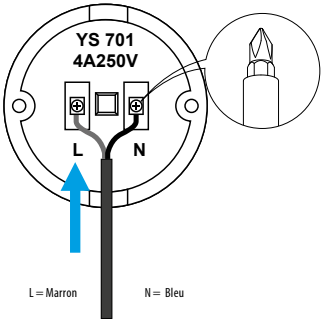

Raccordez les fils marron et bleu.

7

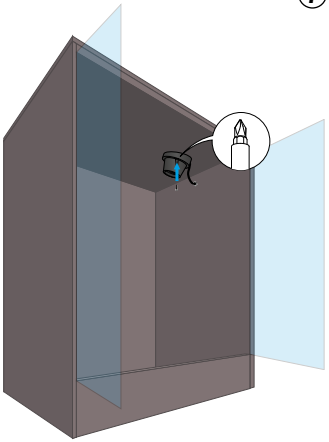

Montez le support de lampe sur le panneau supérieur du terrarium.

Installatie

NL

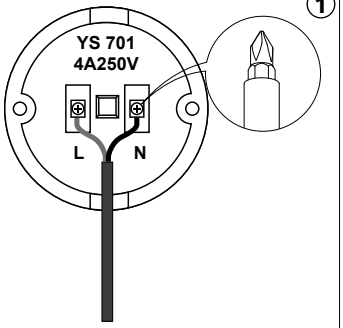

Zorg dat de stekken niet in het stopcontact zit. Draai vervolgens de draadaansluiting los

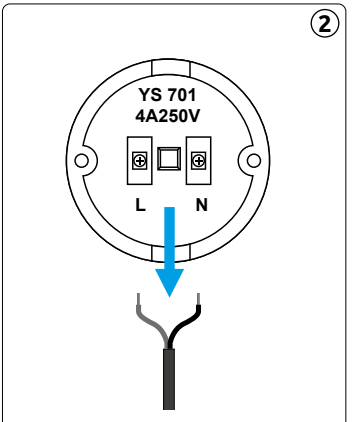

Verwijder het snoer van de lamphouder.

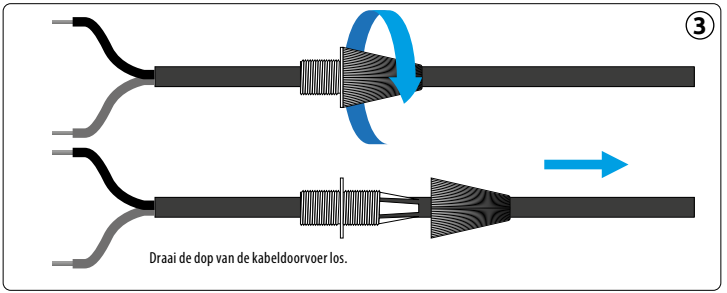

Draai de dop van de kabeldoorvoer los.

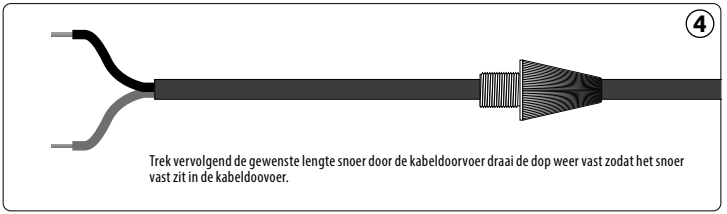

Trek vervolgend de gewenste lengte snoer door de kabeldoorvoer draai de dop weer vast zodat het snoer vast zit in de kabeldoovoer.

NL

5

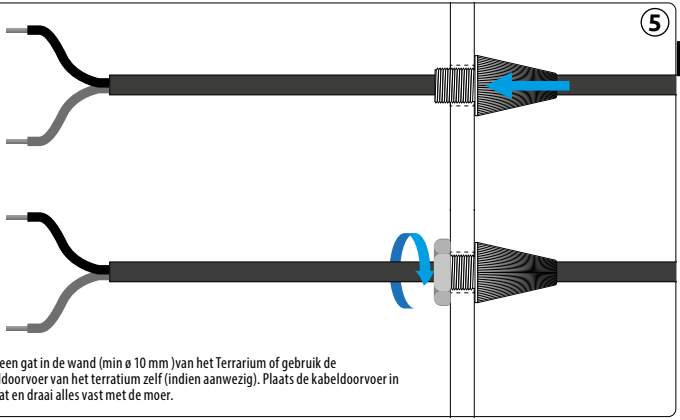

Boor een gat in de wand (min ø 10 mm)van het Terrarium of gebruik de kabeldoorvoer van het terratium zelf (indien aanwezig). Plaats de kabeldoorvoer in het gat en draai alles vast met de moer.

6

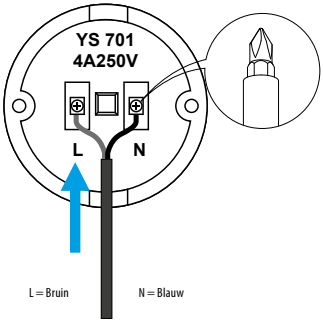

Verbind de bruine en blauwe draden.

7

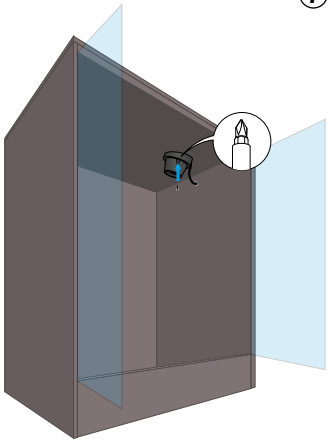

Monteer de lampenhouder aan het bovenpaneel van het terrarium

Installation

DK

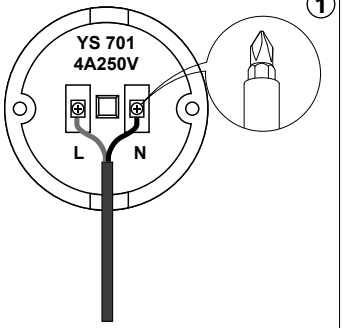

Sørg for, at stikket ikke sidder i stikkontakten. Løsn derefter ledningstilslutningen.

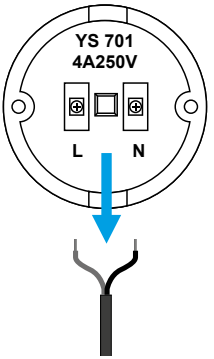

Fjern ledningen fra lampeholderen.

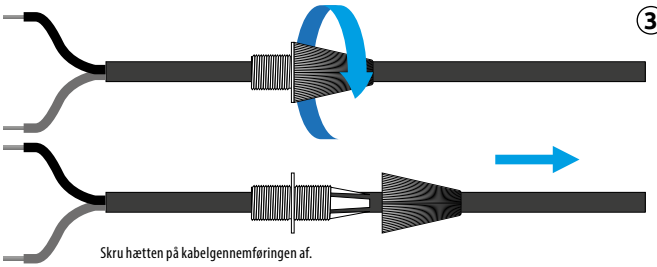

Skru hætten på kabelgennemføringen af.



Træk den ønskede længde ledning gennem kabelgennemføringen og spænd hætten igen, så ledningen sidder fast.

DK

5

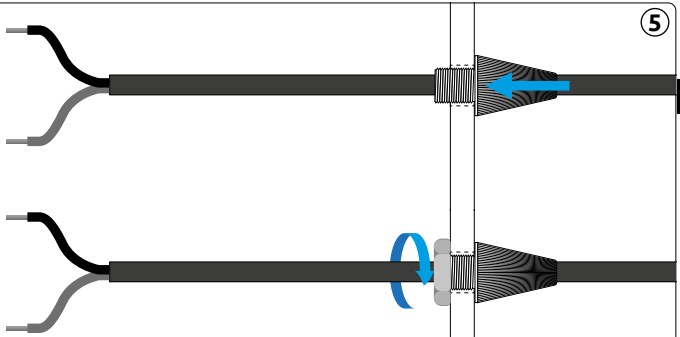

Bor et hul i terrariets væg (min. Ø 10 mm) eller brug den eksisterende kabelgennemføring (hvis til stede). Monter kabelgennemføringen i hullet og spænd det hele fast med møtrikken.

6

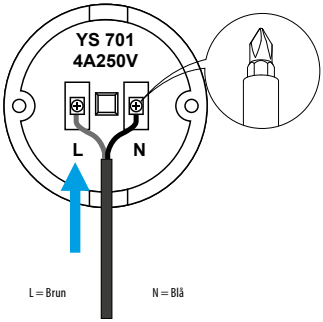

Forbind den brune og den blå ledning.

7

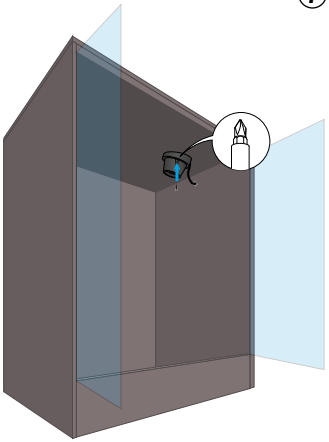

Monter lampeholderen på terrariets toppanel.

Installazione

IT

1

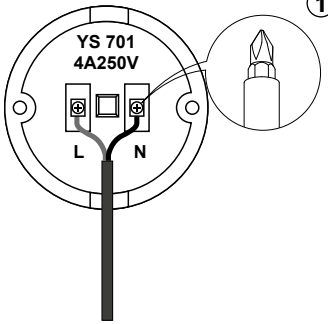

Assicurarsi che la spina non sia collegata alla presa di corrente. Allentare quindi il collegamento del cavo.

2

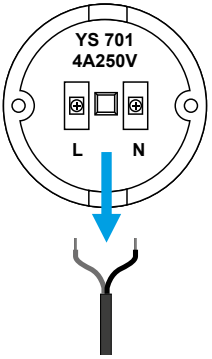

Rimuovere il cavo dal portalampada.

3

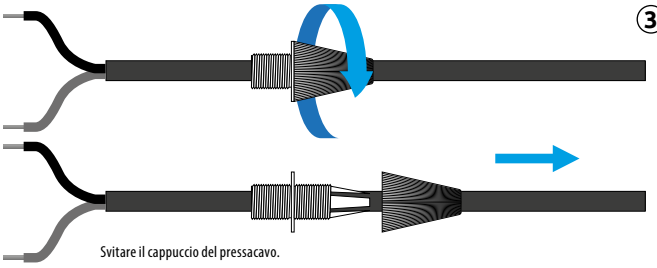

Svitare il cappuccio del pressacavo.

4



Far passare la lunghezza desiderata di cavo attraverso il pressacavo e riavvitare il cappuccio in modo che il cavo sia fissato saldamente.

5

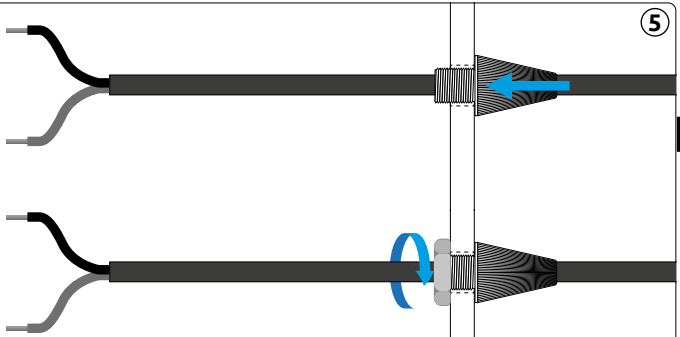

Praticare un foro nella parete (min. Ø 10 mm) del terrario oppure utilizzare il passacavo esistente (se presente). Inserire il pressacavo nel foro e fissare il tutto con il dado.

6

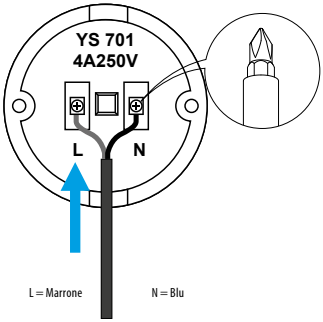

Collegare i fili marrone e blu.

7

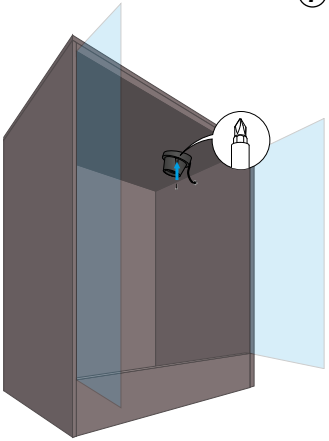

Montare il portalampada sul pannello superiore del terrario.

General instructions



Read this manual carefully before using this device. Keep this manual for future reference.

Meaning of symbols

The following warning symbols and/or signal words are used in this manual:

Danger electric current!



This means an imminent danger due to electric current. Failure to follow the safety instructions can result in serious or fatal injury and/or serious damage to the product or environment.

Warning!



This means a dangerous situation. Failure to follow the safety instructions can result in moderate or minor personal injury and/or damage to the product or environment.

Notice!



This means caution, useful information or advice.

Use

Only suitable for indoor use for terrarium purposes.

Meaning of the symbols on the device itself:



This device complies with all applicable EU standards.



This device may not be disposed of with normal household waste but must be collected separately for recycling.

Safety

Always follow the safety instructions below for safe use of the device. Failure to follow these instructions may endanger persons or the environment.



This device must be supplied through a residual current device (RCD) having a rated residual operating current not exceeding 30 mA.

Ensure the voltage shown on the label matches the mains supply voltage.

This device must be connected to a socket which is earthed.

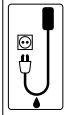

Protect the socket and plug against moisture. Use a drip loop to ensure that water cannot reach the socket via the power cord.

Don't use the product if the device, cord or plug is damaged. Return the device to your dealer for repair or recycling. A damaged cord or plug cannot be replaced, the device should be recycled.

Be careful with the combination of water and electricity. Do not operate with wet hands. Dry hands before carrying out maintenance.



Notice! The lighting becomes warm. Allow the lighting to cool down before carrying out maintenance.

Always switch off all devices before maintenance. Disconnect the plug(s) from the socket.



This device can be used by children aged from 8 years and above, persons with reduced physical, sensory or mental capabilities or lack of experience and knowledge, if they have been given supervision or instructions concerning the use of the device in a safe way and understand the hazards involved. Children shall not play with the device. Cleaning and maintenance of the device shall not be done by children without supervision.

Modifications to the device may affect the safety. The warranty will also expire.

Recycle information



This symbol indicates that this product (if it is discarded) may not be disposed of with normal household waste. Instead it must be handed in at an official collection centre (e.g. HWRC). Or can be returned to the dealer when purchasing a similar new product. Follow the applicable rules in your country for the separate collection of electrical and electronic products.
Separate collection and recycling are better for the environment, public health and reduces waste.

Warranty conditions



2 years manufacturer's warranty on materials and construction defects. Devices must be returned complete with all components, accompanied with an official proof of purchase confirming a purchase date for any warranty claims. Incomplete devices of which parts are missing, and devices without proof of purchase are not eligible for warranty. After receiving and checking, we will determine whether the device will be repaired or replaced. For a device repaired or replaced under warranty, the remaining time of the original warranty period applies. Carefully read the instructions on installation, use and maintenance. Damage due to incorrect use, damage due to contamination or not cleaning the device, glass breakage and damage to the cord are not covered by the warranty.
Always keep the proof of purchase, without proof of purchase the warranty will be void!



Scan the QR code for the detailed user manual:

DE

Allgemeine Anweisung



Lesen Sie dieses Handbuch sorgfältig durch, bevor Sie das Gerät verwenden. Bewahren Sie dieses Handbuch für den späteren Gebrauch auf.

Bedeutung der Symbole

Die folgenden Warnsymbole und/oder Signalwörter werden in diesem Handbuch verwendet:

Gefahr stromschlag!



Dies bedeutet eine unmittelbare Gefahr durch Stromschlag. Die Nichtbeachtung der Sicherheitshinweise kann zu schweren oder tödlichen Verletzungen und/oder schweren Schäden am Produkt oder der Umgebung führen.

Warnung!



Dies bedeutet eine gefährliche Situation. Die Nichtbeachtung der Sicherheitshinweise kann zu leichten bis mittelschweren Personenschäden und/oder Schäden am Produkt oder der Umgebung führen.

Achtung!



Dies bedeutet Vorsicht, nützliche Informationen oder Ratschläge.

Anwendung

Nur für die Verwendung in Innenräumen, für Terrarienzwecke geeignet.

Bedeutung der Symbole auf dem Gerät selbst:



Dieses Gerät entspricht den geltenden EU-Normen.



Dieses Gerät darf nicht mit dem normalen Hausmüll entsorgt werden, sondern muss zum Recycling getrennt gesammelt werden.

Sicherheitshinweise

Befolgen Sie stets die nachstehenden Sicherheitshinweise zur sicheren Verwendung des Geräts. Die Nichtbeachtung dieser Anweisungen kann Personen oder die Umgebung gefährden.



Dieses Gerät muss über einen Fehlerstrom-Schutzschalter mit einem Bemessungsfehlerstrom von maximal 30 mA versorgt sein.

Stellen Sie sicher, dass die auf dem Typenschild angegebene Spannung mit der Netzspannung übereinstimmt.

Dieses Gerät muss an eine geerdete Steckdose angeschlossen werden.

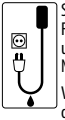

Schützen Sie die Steckdose und den Stecker vor Feuchtigkeit. Verwenden Sie eine Tropfschleife, um sicherzustellen, dass kein Wasser über das Netzkabel in die Steckdose gelangen kann.

Verwenden Sie das Gerät nicht, wenn das Gerät, das Kabel oder der Stecker beschädigt ist. Geben Sie das Gerät zur Reparatur oder zum Recyceln an Ihren Händler zurück. Ein beschädigtes Kabel oder Stecker kann nicht ersetzt werden, das Gerät sollte recycelt werden.

Seien Sie vorsichtig mit der Kombination von Wasser und Strom. Nicht mit nassen Händen bedienen. Trocknen Sie die Hände, bevor Sie Wartungsarbeiten durchführen.



Achtung! Die Beleuchtung wird warm. Lassen Sie die Beleuchtung abkühlen, bevor Sie Wartungsarbeiten durchführen.

Schalten Sie vor der Wartung immer alle Geräte aus. Ziehen Sie den/die Stecker aus der Steckdose.



Dieses Gerät kann von Kindern ab 8 Jahren und Personen mit eingeschränkten physischen, sensorischen oder mentalen Fähigkeiten oder mangelnder Erfahrung und Kenntnis verwendet werden, wenn sie in sicherer Weise beaufsichtigt werden oder Anweisungen zum sicheren Gebrauch des Geräts erhalten haben und die damit verbundenen Gefahren verstehen. Kinder dürfen nicht mit dem Gerät spielen. Die Reinigung und Wartung des Geräts durch den Benutzer darf nicht von Kindern ohne Aufsicht durchgeführt werden.

Änderungen am Gerät können die Sicherheit beeinträchtigen. Die Garantie verfällt ebenfalls.

Recycling-Information



Dieses Symbol weist darauf hin, dass dieses Produkt (falls es ausrangiert wird) nicht mit dem normalen Hausmüll entsorgt werden darf. Stattdessen muss es bei einer offiziellen Sammelstelle (z.B. den Wertstoffhöfen Ihrer Stadt oder Gemeinde) abgegeben werden oder es kann beim Kauf eines ähnlichen neuen Produkts an den Händler zurückgegeben werden. Beachten Sie die in Ihrem Land geltenden Vorschriften für die getrennte Entsorgung von elektrischen und elektronischen Produkten.
Getrennte Entsorgung und Recycling ist besser für die Umwelt, die öffentliche Gesundheit und reduziert den Abfall.

Garantiebedingungen



2 Jahre Herstellergarantie auf Material- und Konstruktionsfehler. Geräte müssen komplett mit allen Komponenten zusammen und einem offiziellen Kaufbeleg, der das Kaufdatum bestätigt, zurückgeschickt werden, damit Garantieansprüche geltend gemacht werden können. Unvollständige Geräte, von denen Teile fehlen, und Geräte ohne Kaufnachweis kommen für die Garantie nicht in Frage. Nach Erhalt und Prüfung entscheiden wir, ob das Gerät repariert oder ersetzt wird. Für ein Gerät, das im Rahmen der Garantie repariert oder ersetzt wurde, gilt die Restdauer der ursprünglichen Garantiezeit. Lesen Sie die Anweisungen zu Installation, Gebrauch und Wartung sorgfältig durch. Schäden durch unsachgemäßen Gebrauch, durch Verschmutzung und nicht Reinigen des Gerätes, Glasbruch und Beschädigung des Kabels sind nicht durch die Garantie abgedeckt.
Heben Sie den K**aufbeleg immer als Garantienachweis auf, ohne Kaufbeleg erlischt die Garantie!**



Scannen Sie den QR-Code, um das ausführliche Benutzerhandbuch zu erhalten:

FR

Instructions générales



Lisez attentivement ce manuel avant d'utiliser l'appareil. Conservez ce manuel pour ses futures utilisations.

Signification des symboles

Les symboles et / ou mots d'avertissement suivants sont utilisés dans ce manuel :

Danger électrique !



Cela signifie un danger imminent dû à un choc électrique. Le non-respect des consignes de sécurité peut entraîner des blessures graves ou mortelles et / ou des dommages graves au produit ou à l'environnement.

Attention !



Cela signifie une situation dangereuse. Le non-respect des consignes de sécurité peut entraîner des blessures corporelles mineures ou légères et / ou des dommages au produit ou à l'environnement.

Remarque !



Cela signifie prudence, informations utiles ou conseils.

Fonction

Uniquement pour une utilisation à l'intérieur, convient pour les terrariums.

Signification des symboles sur l'appareil lui-même :



Cet appareil est conforme aux normes européennes applicables.



Cet appareil ne doit pas être jeté avec les ordures ménagères normales mais doit être collecté séparément pour être recyclé.

Sécurité

Suivez toujours les instructions de sécurité ci-dessous pour une utilisation sûre de l'appareil. Le non-respect de ces instructions peut mettre en danger les personnes ou l'environnement.



Cet appareil doit être alimenté par un disjoncteur différentiel (ALS) dont le courant de fuite nominal ne dépasse pas 30 mA.

Vérifier que la tension indiquée sur l'étiquette correspond à la tension du réseau.

Cet appareil doit être connecté à une prise de terre.

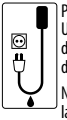

Protégez la prise et la fiche de l'humidité. Utilisez une boucle d'égouttage pour éviter que de l'eau ne pénètre dans la prise par le cordon d'alimentation.

N'utilisez pas l'appareil si l'appareil, le cordon ou la fiche sont endommagés. Confiez l'appareil à votre revendeur pour qu'il le répare ou le recycle. Un cordon ou une fiche endommagés ne peuvent pas être remplacés, l'appareil doit être recyclé.

Soyez prudent lorsque vous combinez l'eau et l'électricité. Ne pas utiliser l'appareil avec des mains mouillées. Séchez vos mains avant d'effectuer l'entretien.



Remarque ! L'éclairage devient chaud. Laissez refroidir l'éclairage avant de procéder à l'entretien.

Avant toute opération d'entretien, il convient d'éteindre tous les appareils. Débranchez la (les) prise(s).



Cet appareil peut être utilisé par des enfants âgés de 8 ans et plus et des personnes ayant des capacités physiques, sensorielles ou mentales réduites ou un manque d'expérience et de connaissances, s'ils ont reçu une supervision ou des instructions concernant l'utilisation de l'appareil de manière sûre et comprendre les dangers impliqués. Les enfants ne peuvent pas jouer avec l'appareil. Le nettoyage et l'entretien par l'utilisateur de l'appareil ne doivent pas être effectués par des enfants sans surveillance.

Les modifications apportées à l'appareil peuvent affecter la sécurité. La garantie expirera également.

Information de recyclage



Ce symbole indique que ce produit (s'il est jeté) ne peut pas être éliminé avec les ordures ménagères normales. Au lieu de cela, il doit être déposé dans un centre de collecte officiel, ou peut être retourné au revendeur lors de l'achat d'un nouveau produit similaire. Suivez les règles applicables dans votre pays pour la collecte séparée des produits électriques et électroniques.
La collecte et le recyclage séparés sont meilleurs pour l'environnement, la santé publique et réduisent les déchets.

Conditions de garantie



Garantie du fabricant de 2 ans sur les défauts de matériaux et de construction. Les appareils doivent être retournés complets avec tous les composants, accompagnés d'une preuve d'achat officielle confirmant une date d'achat pour toute réclamation sous garantie. Les appareils incomplets dont des pièces sont manquantes et les appareils sans preuve d'achat ne sont pas éligibles à la garantie. Après réception et vérification, nous déterminerons si l'appareil sera réparé ou remplacé. Pour un appareil réparé ou remplacé sous garantie, le temps restant de la période de garantie d'origine s'applique. Lisez attentivement les instructions d'installation, d'utilisation et d'entretien. Les dommages dus à une mauvaise utilisation, les dommages dus à la contamination par un détergent, les dommages dus au manque d'entretien et de nettoyage, les bris de verre et les dommages au câble, ne sont pas couverts par la garantie.
Gardez toujours la preuve d'achat, sans preuve d'achat la garantie sera annulée !



Scannez le code QR pour obtenir le manuel d'utilisation détaillé :

NL

Algemene instructies



Lees deze gebruiksaanwijzing zorgvuldig door voordat u het apparaat in gebruik neemt. Bewaar deze gebruiksaanwijzing voor toekomstig gebruik.

Betekenis van symbolen

De volgende waarschuwingssymbolen en/of signaalwoorden worden in deze gebruiksaanwijzing gebruikt:

Gevaar Spanning!



Dit betekent een dreigend gevaar door elektrische schok, indien de veiligheidsinstructies niet worden opgevolgd kan dit leiden tot ernstig of dodelijk letsel en/of ernstige schade aan het product of omgeving.

Waarschuwing!



Dit betekent een gevaarlijke situatie, indien de veiligheidsinstructies niet worden opgevolgd kan dit leiden tot gemiddeld of licht lichamelijk letsel en/of schade aan het product of omgeving.

Opmerking!



Dit betekent voorzichtig, nuttige informatie of advies.

Toepassing

Alleen geschikt voor gebruik binnen in huis, voor terrariumdoeleinden.

Betekenis van de symbolen op het apparaat zelf:



Dit apparaat voldoet aan de geldende EU normen.



Dit apparaat mag niet met het normale huishoudelijk afval afgedankt worden, maar moet gescheiden worden ingezameld voor recycling.

Veiligheid

Neem de onderstaande veiligheidsinstructies altijd in acht voor een veilig gebruik van het apparaat. Het niet in acht nemen van deze instructies kan gevaar opleveren voor personen of de omgeving.



Dit apparaat moet van stroom worden voorzien via een aardlekschakelaar (ALS) met een nominale lekstroom van maximaal 30 mA.

Controleer of de spanning die op het label wordt aangegeven, overeenkomt met de netspanning.

Dit apparaat moet worden aangesloten op een geaard stopcontact.

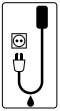

Bescherm het stopcontact en de stekker tegen vocht. Zorg door middel van een druppellus dat water niet via het netsnoer in het stopcontact kan komen.

Het apparaat niet gebruiken bij schade aan het apparaat, snoer of stekker. Bied het apparaat bij uw dealer aan voor reparatie of recycling. Een beschadigde snoer of stekker kan niet worden vervangen, het apparaat moet worden gerecycled.

Wees voorzichtig met de combinatie van water en elektriciteit. Niet bedienen met natte handen. Droog uw handen voordat u onderhoud uitvoert.



Opmerking! De verlichting wordt warm. Laat de verlichting afkoelen voordat u onderhoud uitvoert.

Schakel voor onderhoud altijd alle apparaten uit. Haal de stekker(s) uit het stopcontact.



Dit apparaat kan worden gebruikt door kinderen vanaf 8 jaar en door personen met verminderde lichamelijke, zintuiglijke of geestelijke capaciteiten of weinig ervaring en kennis, mits zij onder toezicht staan of instructies hebben gekregen voor veilig gebruik van dit apparaat en begrijpen welke gevaren het gebruik met zich mee kan brengen. Kinderen mogen niet met dit apparaat spelen. Kinderen mogen het apparaat niet zonder toezicht reinigen of onderhouden.

Wijzigingen aan het apparaat kunnen gevolgen hebben voor de veiligheid. Ook de garantie komt hierbij te vervallen.

NL

Recycling informatie



Dit symbool geeft aan dat dit product (als het wordt afgedankt) niet samen met het gewone huishoudelijk afval mag worden weggegooid, maar moet worden ingeleverd bij een officieel inzamelpunt (bv. Milieustraat), of kan worden ingeleverd bij het verkooppunt tijdens de aankoop van een vergelijkbaar nieuw product. Volg de in uw land geldende regels voor het gescheiden inzamelen van elektrische en elektronische producten. Gescheiden inzameling en recycling is beter voor het milieu, de volksgezondheid en zorgt voor minder afval.

Garantievoorwaarden



2 jaar fabrieksgarantie op materiaal en constructiefouten. Het apparaat dient compleet, met alle onderdelen en het originele aankoopbewijs met daarop de aankoopdatum, ter garantie aangeboden worden. Een apparaat waarvan onderdelen missen of zonder aankoopbewijs komt niet in aanmerking voor garantie! Na ontvangst zullen wij het apparaat controleren. Daarna wordt door ons bepaald of het apparaat in aanmerking komt voor reparatie of vervanging. Voor een apparaat dat onder garantie is gerepareerd of vervangen, is de resterende tijd van de oorspronkelijke garantieperiode van toepassing. Lees de instructies over installatie, gebruik en onderhoud zorgvuldig door. Schade door verkeerd gebruik, door vervuiling of het niet reinigen van het apparaat, glasbreuk en schade aan het snoer, vallen niet onder de garantie.

Bewaar altijd het aankoopbewijs, zonder aankoopbewijs kunt u geen aanspraak maken op garantie!



Scan de QR code voor de uitgebreide gebruiksaanwijzing:

DK

Generelle instruktioner



Læs denne betjeningsvejledning omhyggeligt, før du bruger apparatet. Opbevar denne betjeningsvejledning til senere brug.

Betydning af symboler

Følgende advarselssymboler og/eller signalord anvendes i denne brugsanvisning:

Fare for elektrisk strøm!



Dette udgør en overhængende fare på grund af elektrisk stød, og hvis sikkerhedsinstruktionerne ikke følges, kan det resultere i alvorlig eller dødelig personskade og/eller alvorlig skade på produktet eller miljøet.

Advarsel!



Dette er en farlig situation, og hvis sikkerhedsinstruktionerne ikke følges, kan det resultere i almindelige eller lette personskader og/eller skader på produktet eller miljøet.

Bemærk!



Det betyder advarsel, nyttig information eller råd.

Anvendelse

Kun egnet til indendørs terrariebrug.

Betydningen af symbolerne på selve enheden:



Denne enhed er i overensstemmelse med de gældende EU-standarder.



Denne enhed må ikke bortskaffes sammen med almindeligt husholdningsaffald, men skal indsamles separat til genbrug.

Sikkerhed

Overhold altid nedenstående sikkerhedsanvisninger for sikker brug af apparatet. Manglende overholdelse af disse instruktioner kan medføre fare for personer eller miljø.



Denne enhed skal forsynes med strøm via en fejlstrømsafbryder (ALS) med en nominel fejlstrøm på højst 30 mA.

Kontrollér, at den spænding, der er angivet på etiketten, svarer til netspændingen.

Denne enhed skal tilsluttes en stikkontakt med jordforbindelse.

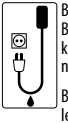

Beskyt stikkontakten og stikket mod fugt. Brug en drypbøjle for at sikre, at der ikke kan komme vand ind i stikkontakten gennem netledningen.

Brug ikke apparatet, hvis apparatet, ledningen eller stikket er beskadiget. Indlever apparatet til reparation eller genbrug hos din forhandler. En beskadiget ledning eller et beskadiget stik kan ikke udskiftes, og apparatet skal genbruges.

Vær forsigtig, når du kombinerer vand og elektricitet. Betjen ikke med våde hænder. Tør hænderne, før du udfører vedligeholdelse.



Vær opmærksom! belysningen bliver varm. Lad belysningen køle af, før du udfører vedligeholdelse.

Sluk altid for alle enheder i akvariet før vedligeholdelse. Tag stikket/stikkene ud af stikkontakten.



Dette apparat kan bruges af børn fra 8 år og opefter og af personer med nedsatte fysiske, sensoriske eller mentale evner eller ringe erfaring og viden, forudsat at de er under opsyn eller har modtaget instruktion i sikker brug af dette apparat og forstår de farer, der er forbundet med brugen af det. Børn må ikke lege med dette apparat. Børn må ikke rengøre eller vedligeholde apparatet uden opsyn.

Ændringer af enheden kan påvirke sikkerheden. Dette vil også gøre garantien ugyldig.

DK

Information om genbrug



Dette symbol angiver, at dette produkt (når det kasseres) ikke må bortskaffes sammen med almindeligt husholdningsaffald, men skal afleveres på et officielt indsamlingssted (f.eks. miljøstation) eller kan afleveres på salgsstedet ved køb af et lignende nyt produkt. Følg de regler for separat indsamling af elektriske og elektroniske produkter, der gælder i dit land. Separat indsamling og genbrug er bedre for miljøet, folkesundheden og reducerer mængden af affald.

Garantibetingelser



2 års producentgaranti på materiale- og konstruktionsfejl. Apparatet skal indleveres til garantien komplet med alle dele og den originale kvittering, der viser købsdatoen. En enhed med manglende dele eller uden købsbevis er ikke berettiget til garanti! Efter modtagelsen kontrollerer vi enheden. Vi vil derefter afgøre, om enheden er berettiget til reparation eller udskiftning. For en enhed, der er repareret eller udskiftet under garantien, gælder den resterende tid af den oprindelige garantiperiode. Læs venligst instruktionerne om installation, brug og vedligeholdelse omhyggeligt. Skader, der skyldes forkert brug, forurening eller manglende rengøring af apparatet, glasskår og beskadigelse af ledningen, er ikke dækket af garantien.

Opbevar altid købsbeviset, uden købsbevis kan du ikke gøre krav på garantien!



Scan QR-koden for at få den detaljerede brugervejledning:

IT

Istruzioni generali



Prima di utilizzare l'apparecchio, leggere attentamente le presenti istruzioni per l'uso. Conservare queste istruzioni per l'uso per un uso futuro.

Significato dei simboli

Nelle presenti istruzioni per l'uso vengono utilizzati i seguenti simboli di avvertimento e/o parole di segnalazione:

Pericolo di corrente elettrica!



Questo rappresenta un pericolo imminente dovuto a scosse elettriche; se le istruzioni di sicurezza non vengono seguite, possono verificarsi lesioni gravi o mortali e/o gravi danni al prodotto o all'ambiente.

Attenzione!



Se non si seguono le istruzioni di sicurezza, si possono verificare lesioni fisiche medie o leggere e/o danni al prodotto o all'ambiente.

Nota!



Significa cautela, informazioni o consigli utili.

Applicazione

Adatto solo per terrari interni.

Significato dei simboli sul dispositivo stesso:



Questo dispositivo è conforme agli attuali standard UE.



Questo dispositivo non deve essere smaltito con i normali rifiuti domestici, ma deve essere raccolto separatamente per il riciclaggio.

Sicurezza

Per un uso sicuro dell'apparecchio, osservare sempre le istruzioni di sicurezza riportate di seguito. La mancata osservanza di queste istruzioni può essere causa di pericolo per le persone o per l'ambiente.



Questo dispositivo deve essere alimentato tramite un interruttore differenziale (ALS) con una corrente di dispersione nominale non superiore a 30 mA.

Verificare che la tensione indicata sull'etichetta corrisponda alla tensione di rete.

Questo dispositivo deve essere collegato a una presa di corrente con messa a terra.

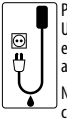

Proteggere la presa e la spina dall'umidità. Utilizzare un anello di sgocciolamento per evitare che l'acqua penetri nella presa attraverso il cavo di alimentazione.

Non utilizzare l'apparecchio se l'apparecchio, il cavo o la spina sono danneggiati. Consegnare l'apparecchio al rivenditore per la riparazione o il riciclaggio. Se il cavo o la spina danneggiati non possono essere sostituiti, l'apparecchio deve essere riciclato.

Prestare attenzione quando si combinano acqua ed elettricità. Non operare con le mani bagnate. Asciugare le mani prima di eseguire la manutenzione.



Attenzione! L'illuminazione si scalda. Lasciare raffreddare l'illuminazione prima di eseguire la manutenzione.

Prima della manutenzione, spegnere sempre tutti i dispositivi presenti nell'acquario. Togliere la spina o le spine dalla presa di corrente.



Questo apparecchio può essere utilizzato da bambini di età pari o superiore a 8 anni e da persone con ridotte capacità fisiche, sensoriali o mentali o con scarsa esperienza e conoscenza, a condizione che siano sorvegliati o che abbiano ricevuto istruzioni sull'uso sicuro di questo apparecchio e che comprendano i pericoli connessi al suo utilizzo. I bambini non devono giocare con questo apparecchio. I bambini non devono pulire o effettuare la manutenzione dell'apparecchio senza supervisione.

Le modifiche apportate al dispositivo possono compromettere la sicurezza. Ciò comporta anche l'annullamento della garanzia.

Informazioni sul riciclaggio



Questo simbolo indica che questo prodotto (una volta dismesso) non deve essere smaltito insieme ai normali rifiuti domestici, ma deve essere consegnato presso un punto di raccolta ufficiale (ad esempio un sito ambientale), oppure può essere consegnato presso il punto vendita al momento dell'acquisto di un nuovo prodotto simile. Seguite le regole per la raccolta differenziata dei prodotti elettrici ed elettronici vigenti nel vostro Paese. La raccolta differenziata e il riciclaggio sono migliori per l'ambiente e la salute pubblica e riducono i rifiuti.

Condizioni di garanzia



2 anni di garanzia del produttore sui difetti di materiale e di costruzione. L'apparecchio deve essere presentato in garanzia completo di tutte le parti e dello scontrino originale con la data di acquisto. Un apparecchio con parti mancanti o senza prova d'acquisto non ha diritto alla garanzia! Dopo aver ricevuto l'apparecchio, lo controlleremo. Determineremo quindi se il dispositivo è idoneo per la riparazione o la sostituzione. Per un dispositivo riparato o sostituito in garanzia, si applica la durata residua del periodo di garanzia originale. Leggere attentamente le istruzioni per l'installazione, l'uso e la manutenzione. I danni causati da un uso improprio, dalla contaminazione o dalla mancata pulizia dell'apparecchio, dalla rottura del vetro e dal danneggiamento del cavo non sono coperti dalla garanzia.

Conservare sempre la prova d'acquisto, senza la quale non è possibile far valere la garanzia!

IT



Scansionare il codice QR per ottenere il manuale d'uso dettagliato:

AQUADISTRI

Produced in China for:
www.aquadistri.com
Vlietweg 8, 4791 EZ Klundert, NL

20
PAP

02-2026-JM